令和3年度石川県高等学校ソフトテニスシングルス選手権大会（男子）

令和3年4月18日

七尾市和倉温泉運動公園テニスコート

決勝戦は４月２４日開催

男子シングルス

4月24日14時34分　更新

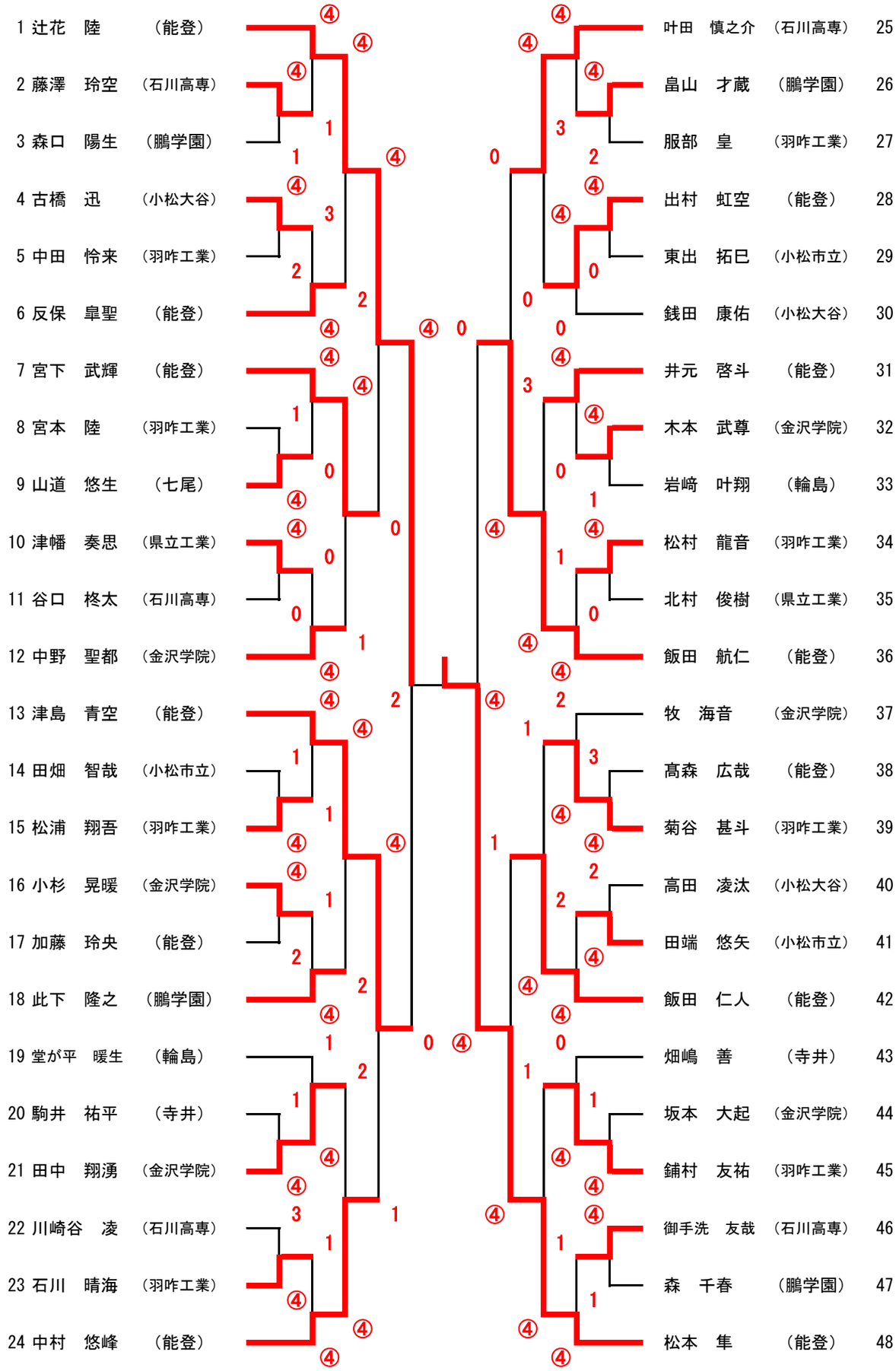

令和3年度石川県高等学校ソフトテニスシングルス選手権大会(女子)
令和3年4月18日
七尾市和倉温泉運動公園テニスコート

女子シングルス
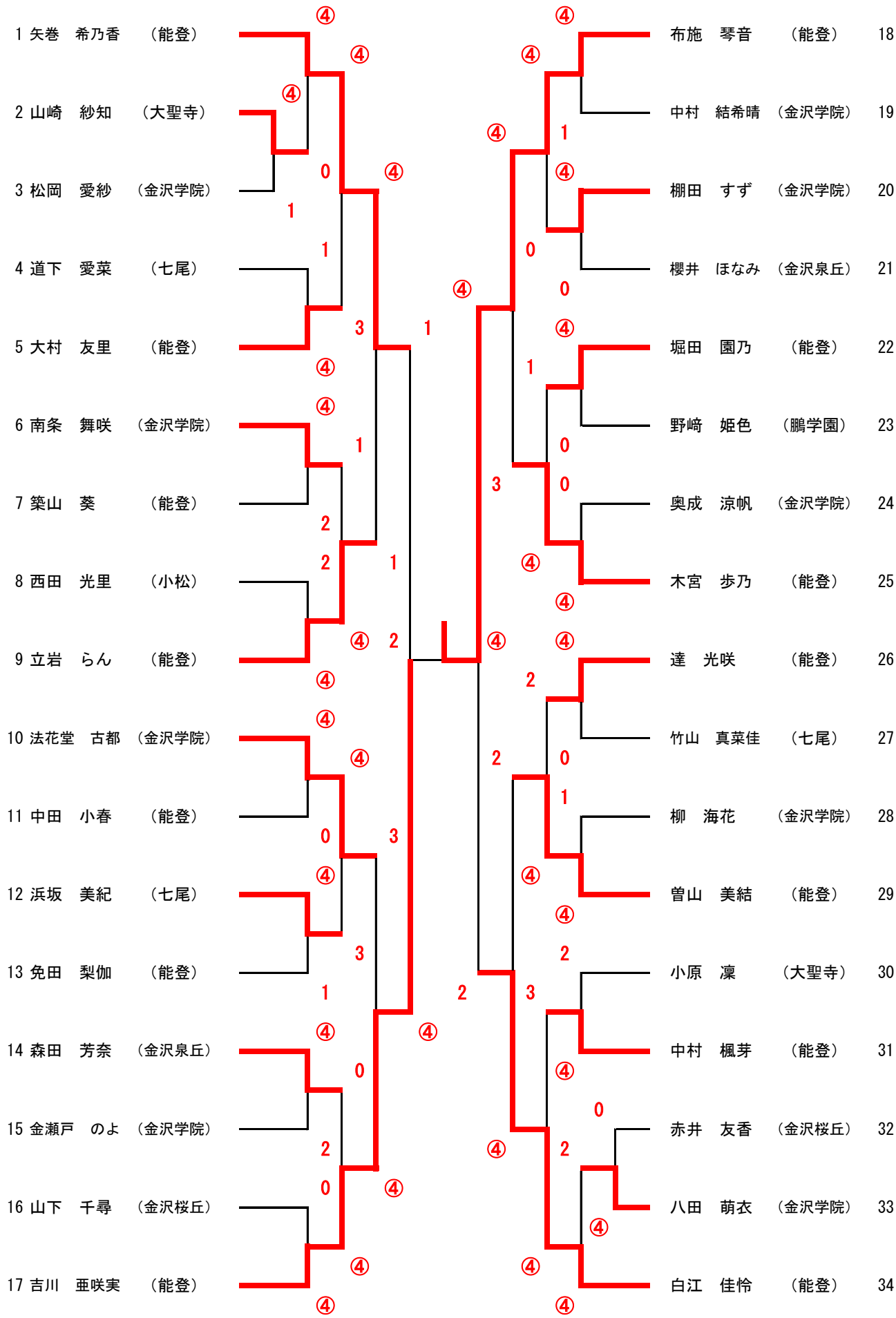
4月25日7時55分　更新