H22.9.26能都健民

4年女子

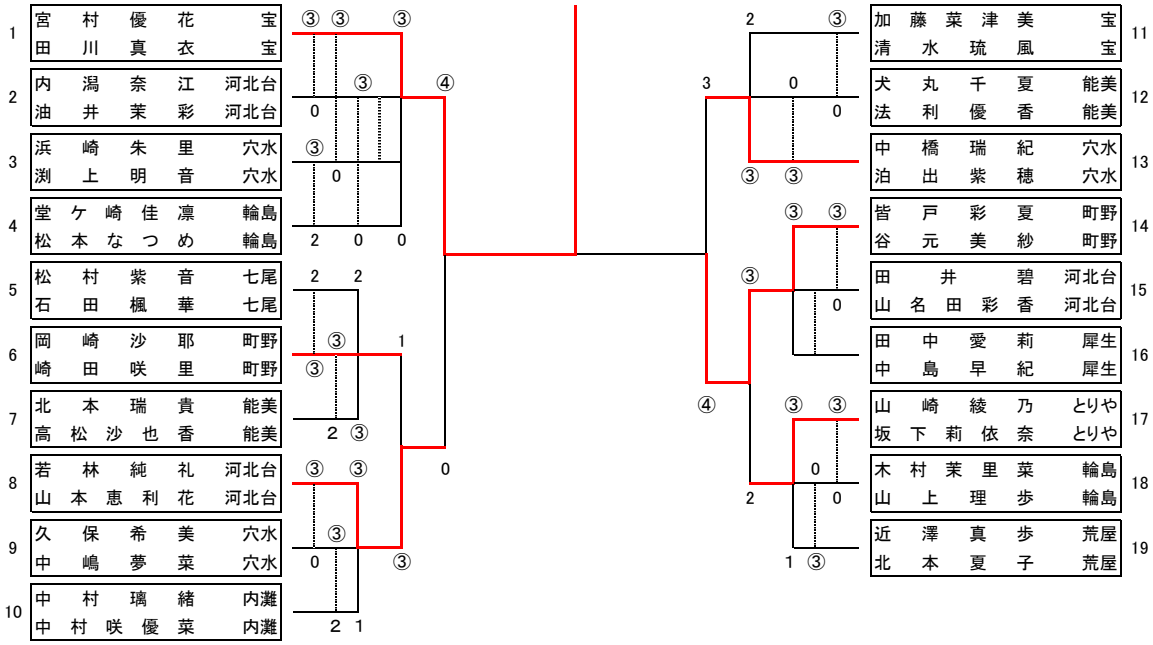
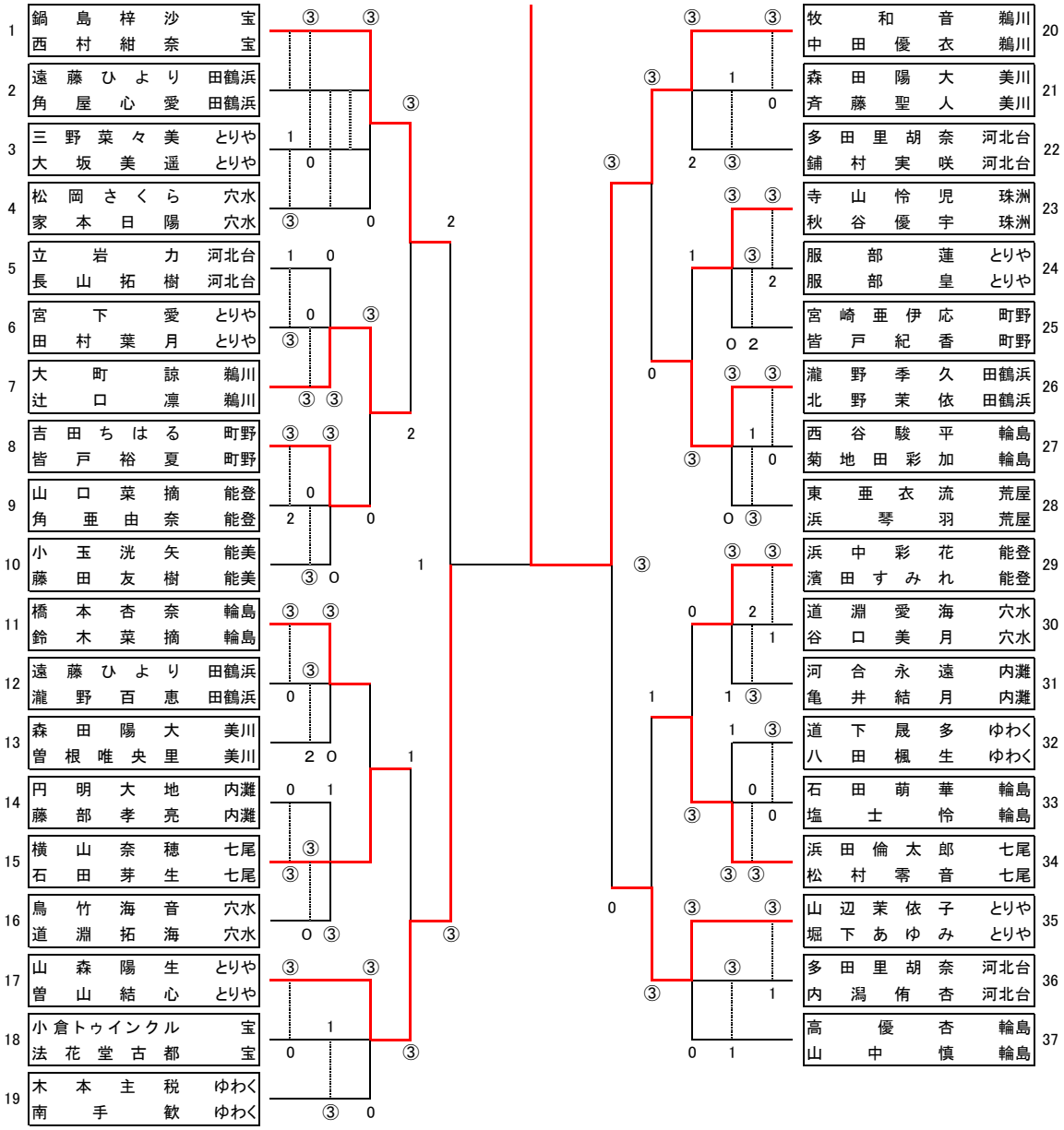
混合