男子6年生の部

優勝：牧・宮下（能登スポ少）

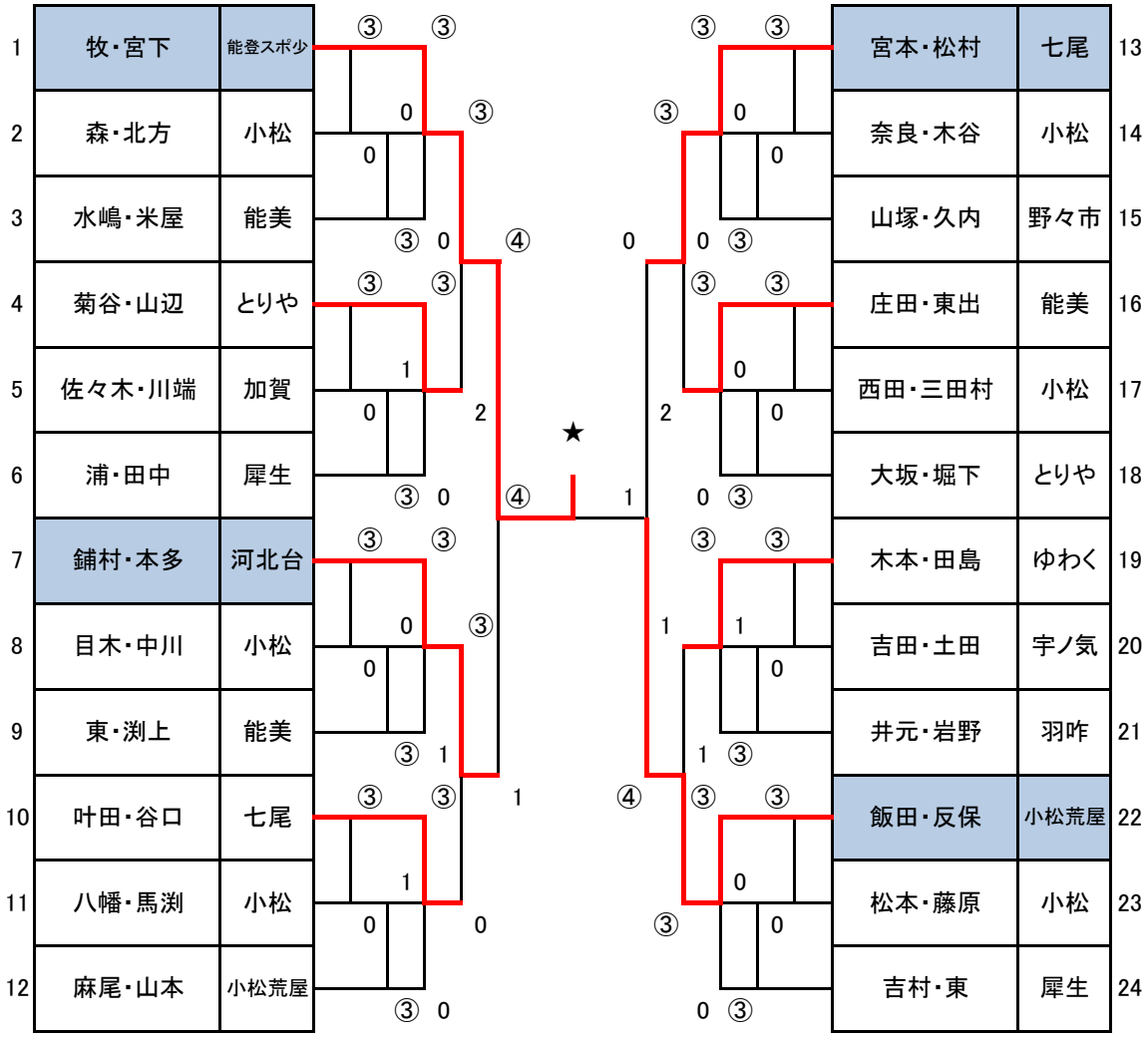

男子5年生の部

優勝：石川・出村（七尾）

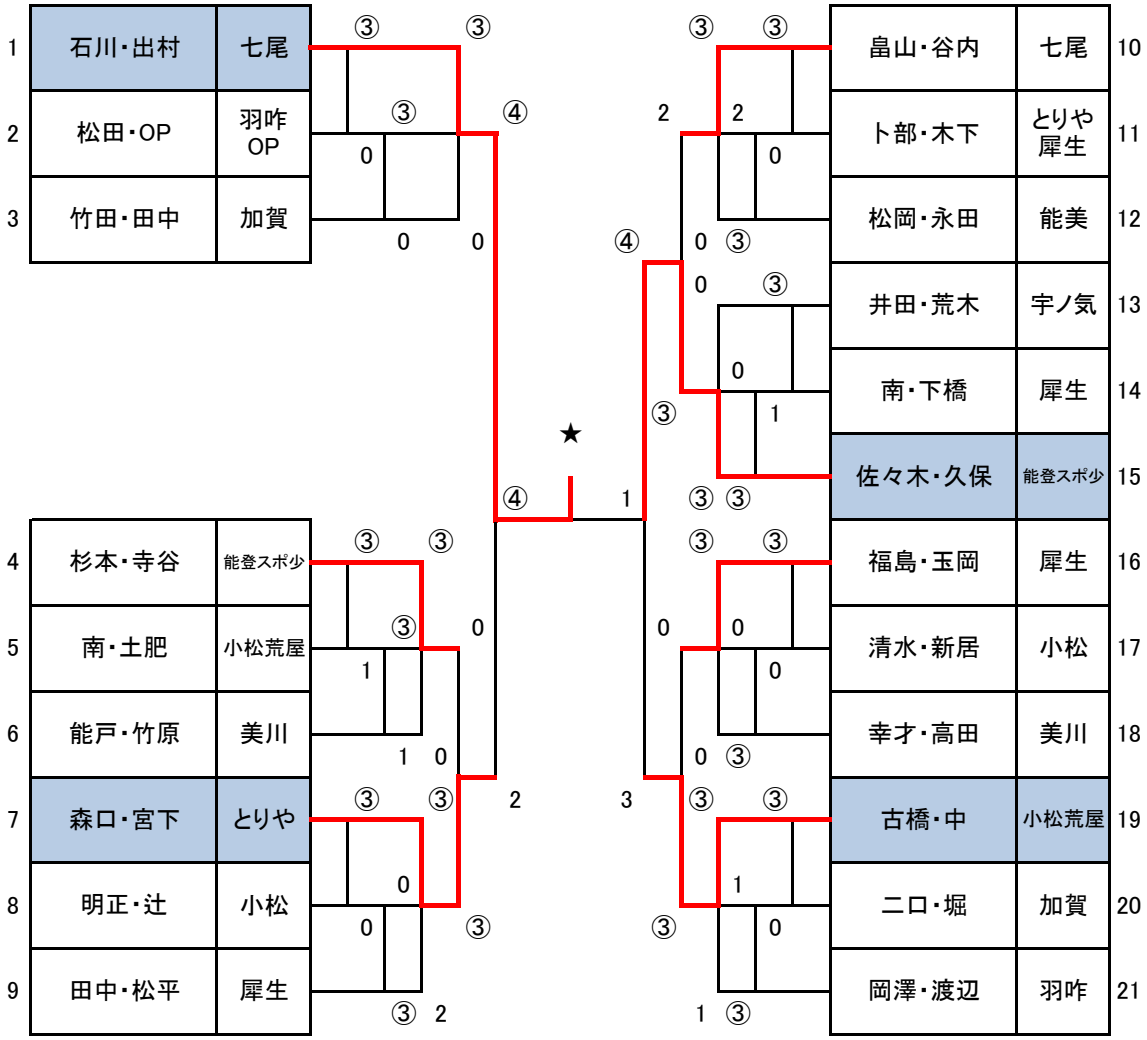

男子4年生以下の部

優勝：本多・塚本（河北台）

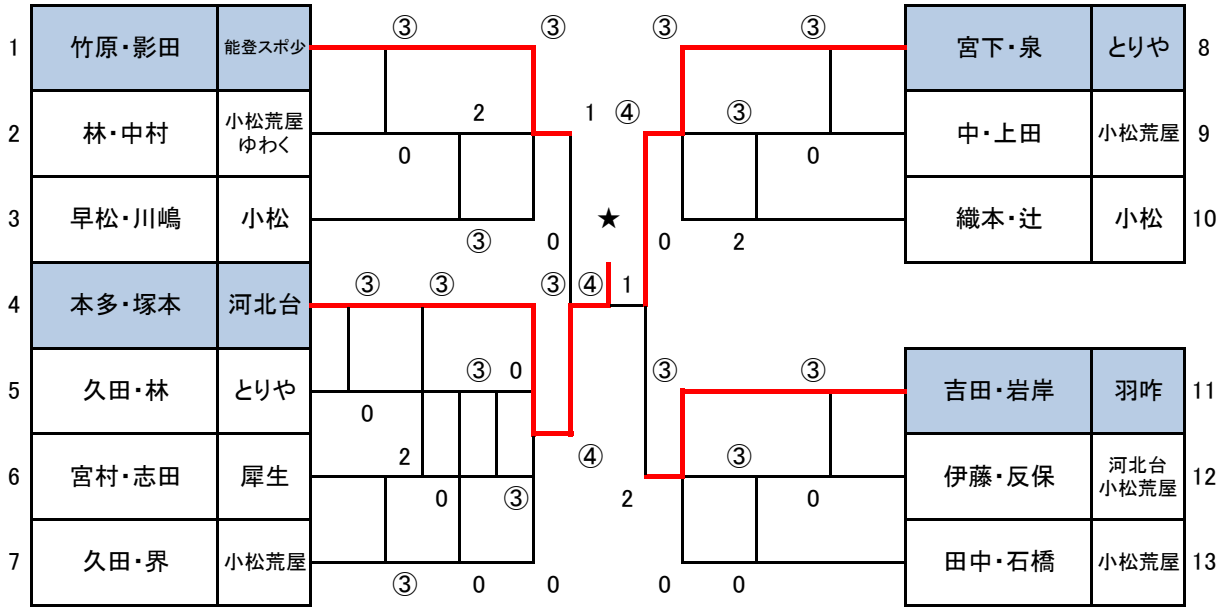

女子6年生の部

優勝：白江・二口（河北台）

1	白江・二口	河北台	竹原・道下	能登町	19
2	花口・OP	小松荒屋OP	吉田・谷沢	美川	20
3	菅原・森	宇ノ気	石津・吉田	小松	21
4	葛尾・濱﨑	美川	田中・宮下	犀生	22
5	山崎ひ・寺本	加賀	前野・山崎さ	加賀	23
6	大井・西	野々市	久保・曽山あ	とりや	24
7	曽山ゆ・清酒	とりや	奥成・白尾	野々市	25
8	中・広岡	小松荒屋	橋本・長田	宇ノ気	26
9	熊谷・高見	加賀	松岡・棚田	能美	27
10	西村・藤井	宝	道下・八田	ゆわく	28
11	松崎・高橋	美川	東・若林	小松荒屋	29
12	泉谷・渡辺	宇ノ気	西口・蔵谷	宝	30
13	伊藤・佐野	能登町	堂前・古本	加賀	31
14	高橋・磯部	野々市	本直・小渕	とりや	32
15	田中・山﨑	小松荒屋	山田・木引	宇ノ気	33
16	西田・中田	能美	古田・瀬戸	小松荒屋	34
17	木下・井田	小松	島田・立端	野々市	35
18	成田・池越	加賀	九谷・東	小松	36

女子5年生の部

優勝：藤部・伊藤（河北台）

1	藤部・伊藤	河北台	久田・北	小松荒屋	14
2	林・西塔	小松	岡田・貝原	小松	15
3	佐久間・畠山	美川	中村・山本	犀生	16
4	弥田・野﨑	とりや	今江・吉田	羽咋	17
5	林・船崎	七尾	野村・土田	小松	18
6	芋野・中村	小松荒屋	坂下・松永	宝	19
7	東田・海老	小松	小原・川崎	能登町	20
8	藤田・山谷	美川	江渕・大月	小松	21
9	堀田・小坂	小松	吉田・嶋田	野々市	22
10	前野・橋本	加賀	中田・上川	小松	23
11	作田・金守	宝	築山・出村	七尾	24
12	中村・山本	小松	西野・俵	小松	25
13	橋本・菅原	宇ノ気	道端・吉田	美川	26

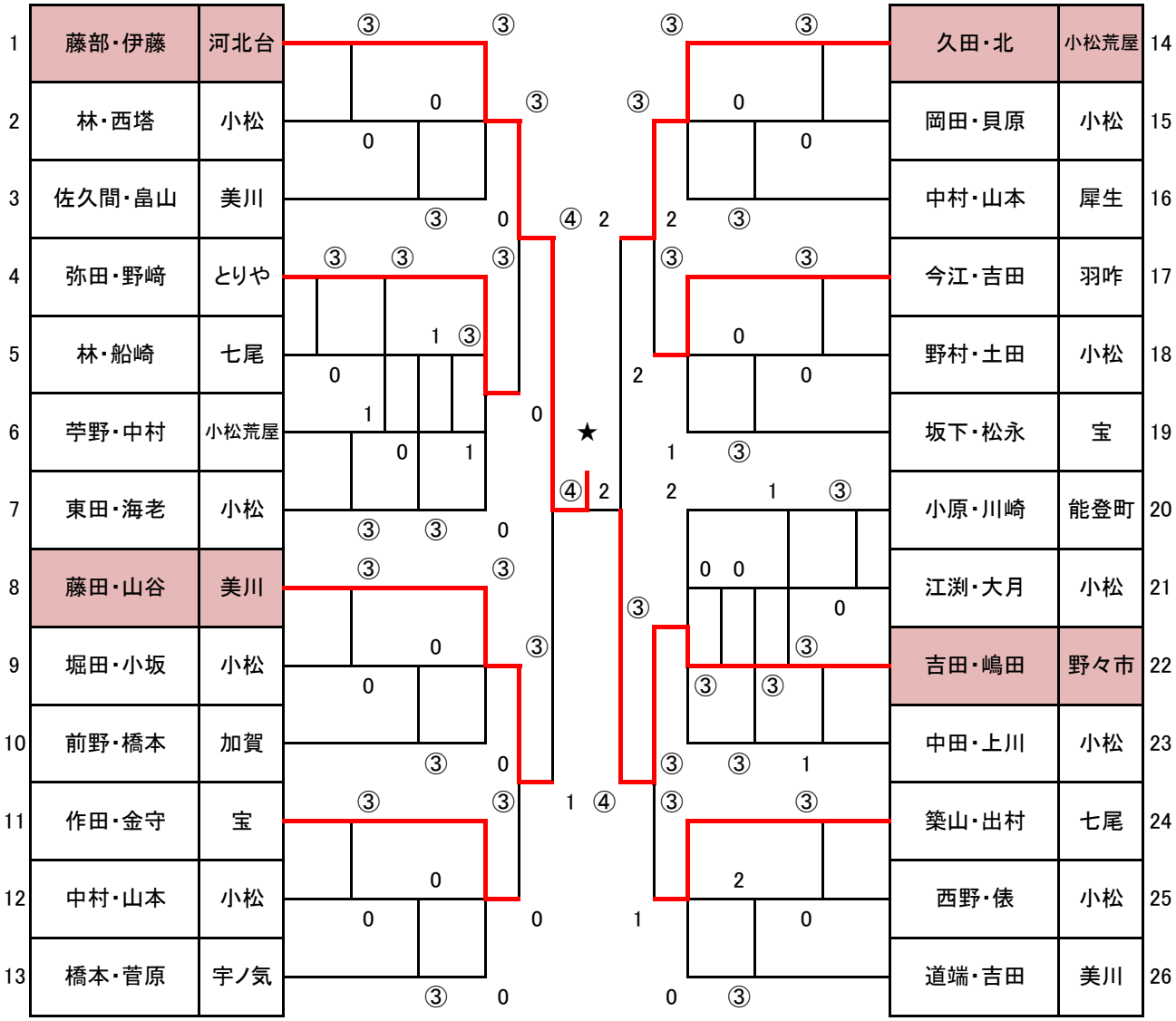

女子4年生以下の部
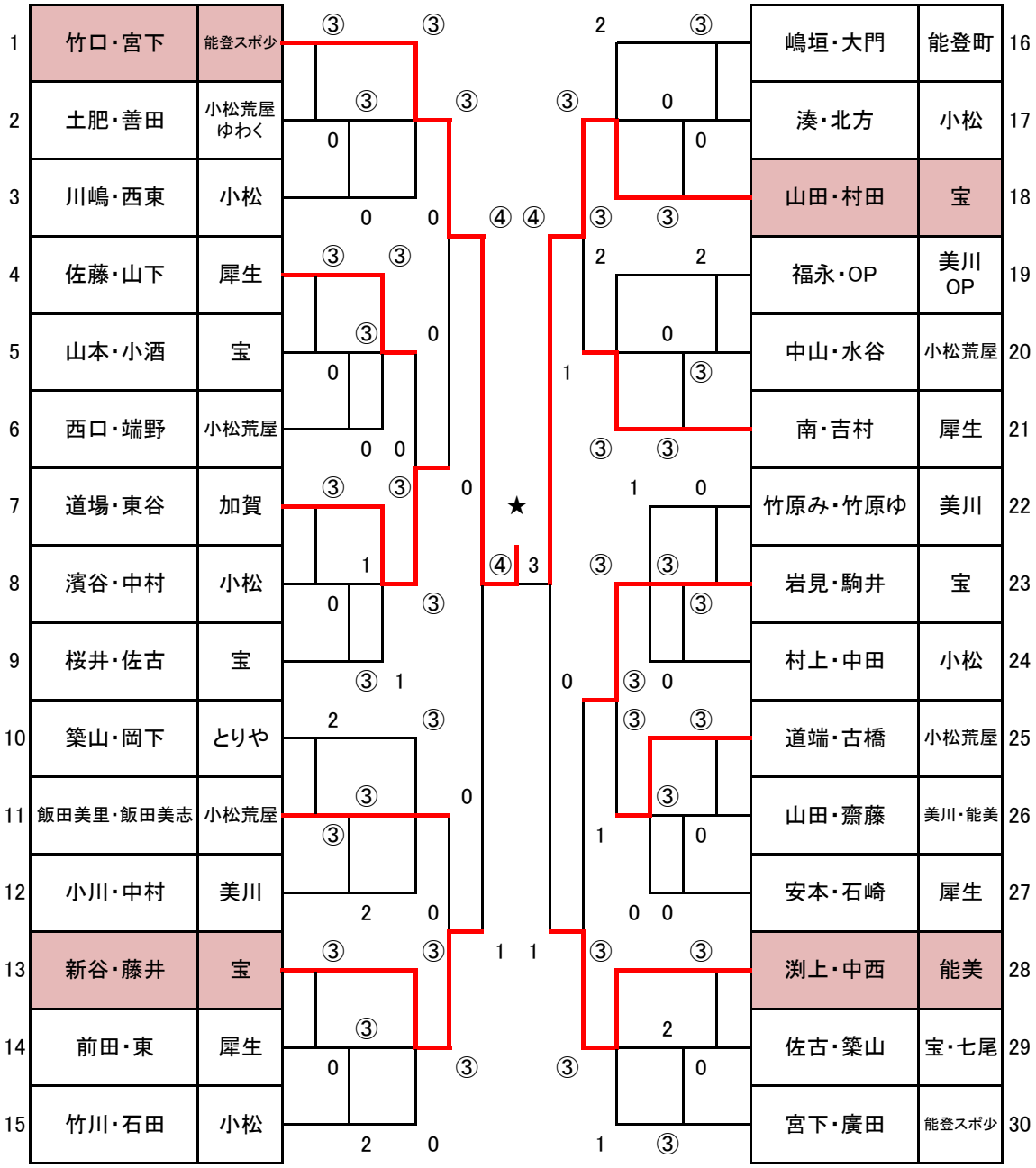
優勝：竹口・宮下（能登スポ少）