5年女子

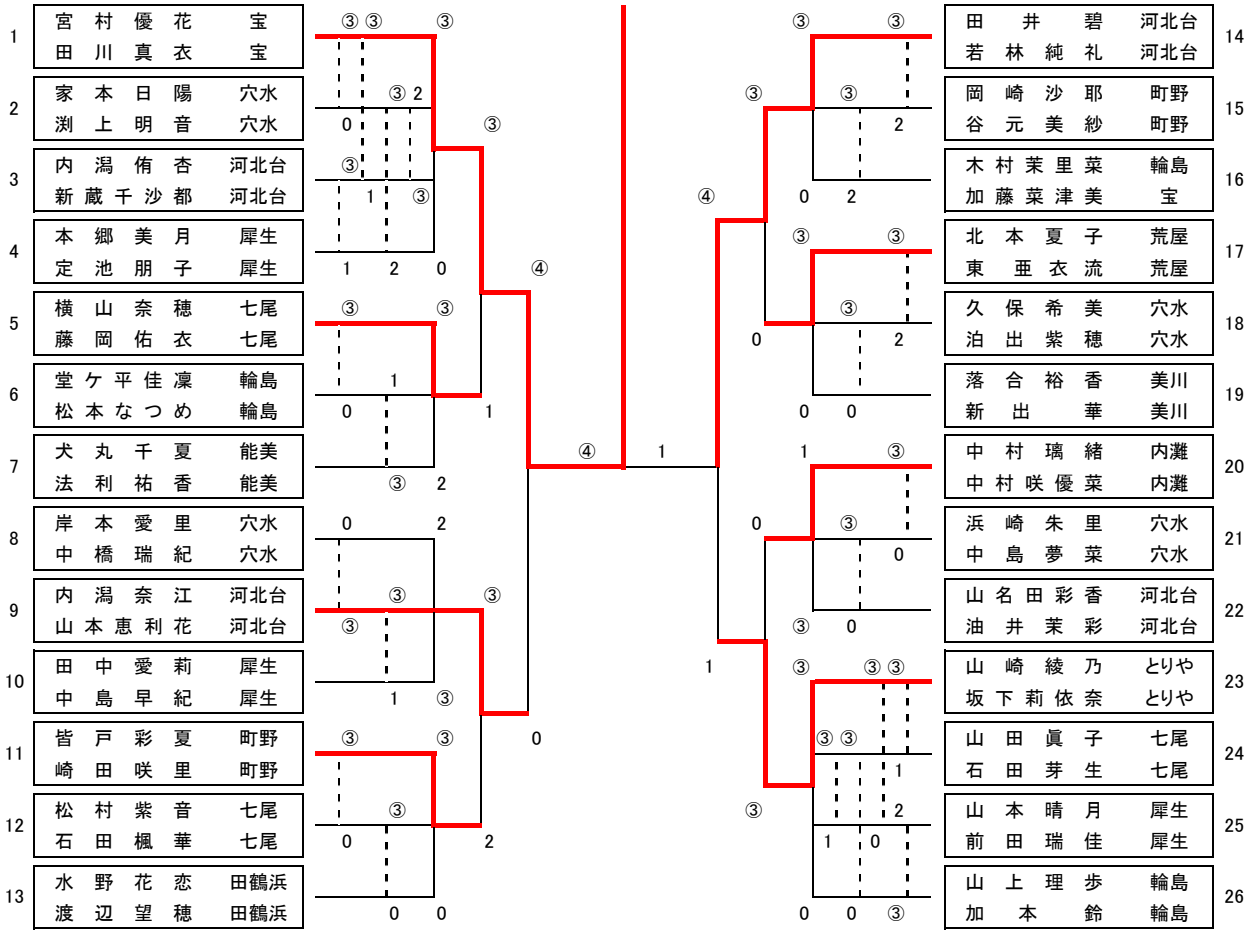
1 宮村優花 宝
田川真衣 宝
2 家本日陽 穴水
渕上明音 穴水
3 内潟侑杏 河北台
新蔵千沙都 河北台
4 本郷美月 犀生
定池朋子 犀生
5 横山奈穂 七尾
藤岡佑衣 七尾
6 堂ケ平佳凜 輪島
松本なつめ 輪島
7 犬丸千夏 能美
法利祐香 能美
8 岸本愛里 穴水
中橋瑞紀 穴水
9 内潟奈江 河北台
山本恵利花 河北台
10 田中愛莉 犀生
中島早紀 犀生
11 皆戸彩夏 町野
崎田咲里 町野
12 松村紫音 七尾
石田楓華 七尾
13 水野花恋 田鶴浜
渡辺望穂 田鶴浜
14 田井碧 河北台
若林純礼 河北台
15 岡崎沙耶 町野
谷元美紗 町野
16 木村茉里菜 輪島
加藤菜津美 宝
17 北本夏子 荒屋
東亜衣流 荒屋
18 久保希美 穴水
泊出紫穂 穴水
19 落合裕香 美川
新出華 美川
20 中村璃緒 内灘
中村咲優菜 内灘
21 浜崎朱里 穴水
中島夢菜 穴水
22 山名田彩香 河北台
油井茉彩 河北台
23 山崎綾乃 とりや
坂下莉依奈 とりや
24 山田眞子 七尾
石田芽生 七尾
25 山本晴月 犀生
前田瑞佳 犀生
26 山上理歩 輪島
加本鈴 輪島

4年男子

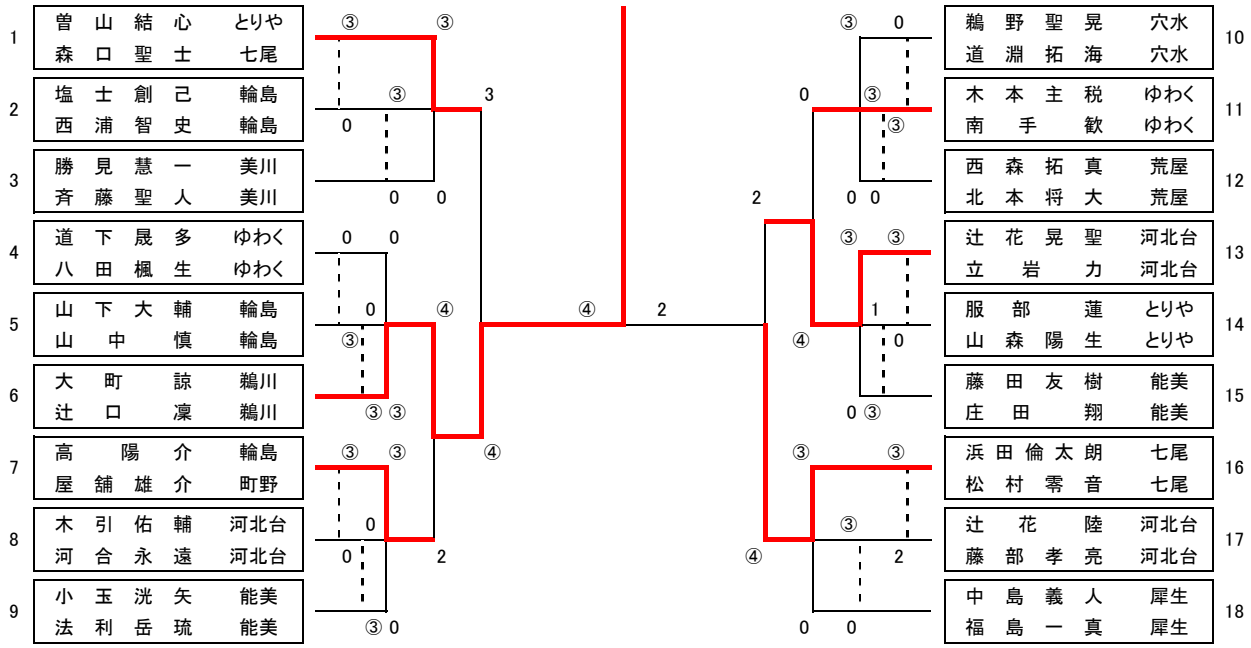
1 曽山結心 とりや
森口聖士 七尾
2 塩士創己 輪島
西浦智史 輪島
3 勝見慧一 美川
斉藤聖人 美川
4 道下晟多 ゆわく
八田楓生 ゆわく
5 山下大輔 輪島
山中慎 輪島
6 大町諒 鵜川
辻口凜 鵜川
7 高陽介 輪島
屋舗雄介 町野
8 木引佑輔 河北台
河合永遠 河北台
9 小玉洸矢 能美
法利岳琉 能美
10 鵜野聖晃 穴水
道淵拓海 穴水
11 木本主税 ゆわく
南手歓 ゆわく
12 西森拓真 荒屋
北本将大 荒屋
13 辻花晃聖 河北台
立岩力 河北台
14 服部蓮 とりや
山森陽生 とりや
15 藤田友樹 能美
庄田翔 能美
16 浜田倫太朗 七尾
松村零音 七尾
17 辻花陸 河北台
藤部孝亮 河北台
18 中島義人 犀生
福島一真 犀生