【男子U－20　ダブルス】

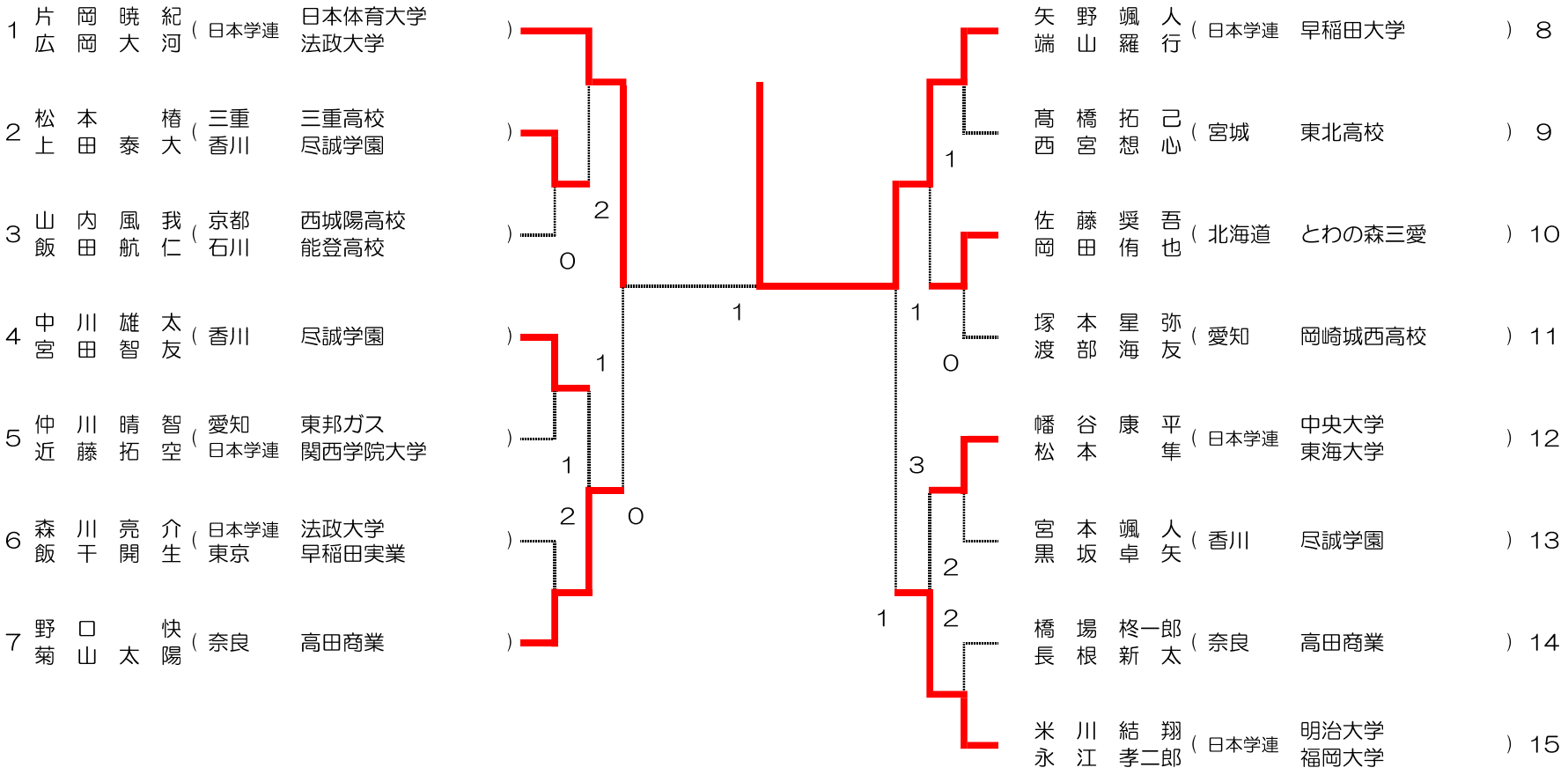
1 片岡 暁紀 / 広岡 大河 (日本学連 日本体育大学 法政大学)
2 松本 椿 / 上田 泰大 (三重 三重高校 / 香川 尽誠学園)
3 山内 風我 / 飯田 航仁 (京都 西城陽高校 / 石川 能登高校)
4 中川 雄太 / 宮田 智友 (香川 尽誠学園)
5 仲川 晴智 / 近藤 拓空 (愛知 東邦ガス / 日本学連 関西学院大学)
6 森川 亮介 / 飯干 開生 (日本学連 法政大学 / 東京 早稲田実業)
7 野口 快陽 / 菊山 太 (奈良 高田商業)
8 矢野 颯人 / 端山 羅行 (日本学連 早稲田大学)
9 髙橋 拓己 / 西宮 想心 (宮城 東北高校)
10 佐藤 奨吾 / 岡田 侑也 (北海道 とわの森三愛)
11 塚本 星弥 / 渡部 海友 (愛知 岡崎城西高校)
12 幡谷 康平 / 松本 隼 (日本学連 中央大学 / 東海大学)
13 宮本 颯人 / 黒坂 卓矢 (香川 尽誠学園)
14 橋場 柊一郎 / 長根 新太 (奈良 高田商業)
15 米川 結翔 / 永江 孝二郎 (日本学連 明治大学 / 福岡大学)
2 0 1 1 1 0 2 1 1 0 3 2 1 2