Cブロック

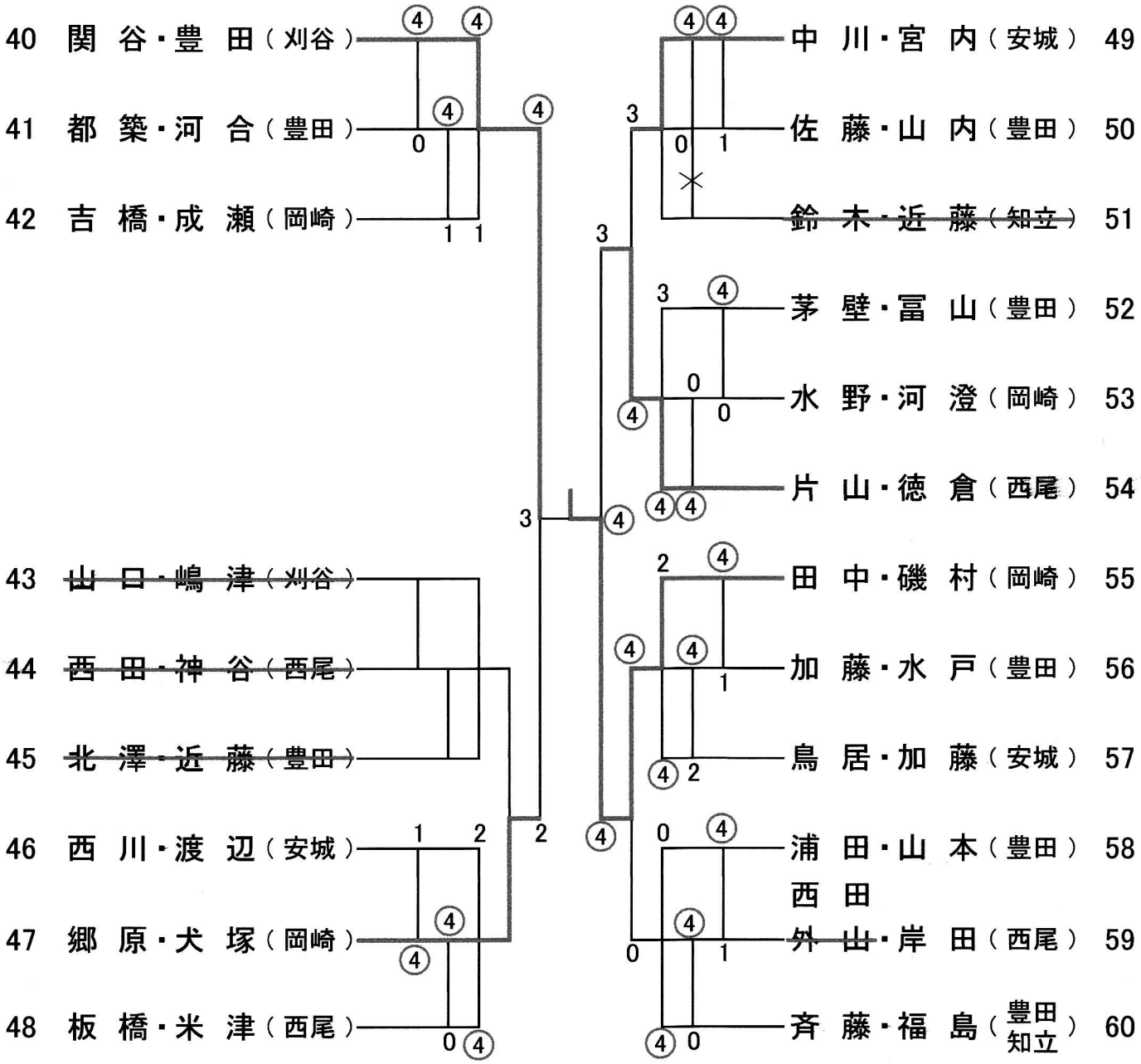

1位　田中・磯村　（岡崎）

2位　関谷・豊田　（刈谷）

3位　片山・徳倉　（西尾）

3位　郷原・犬塚　（岡崎）