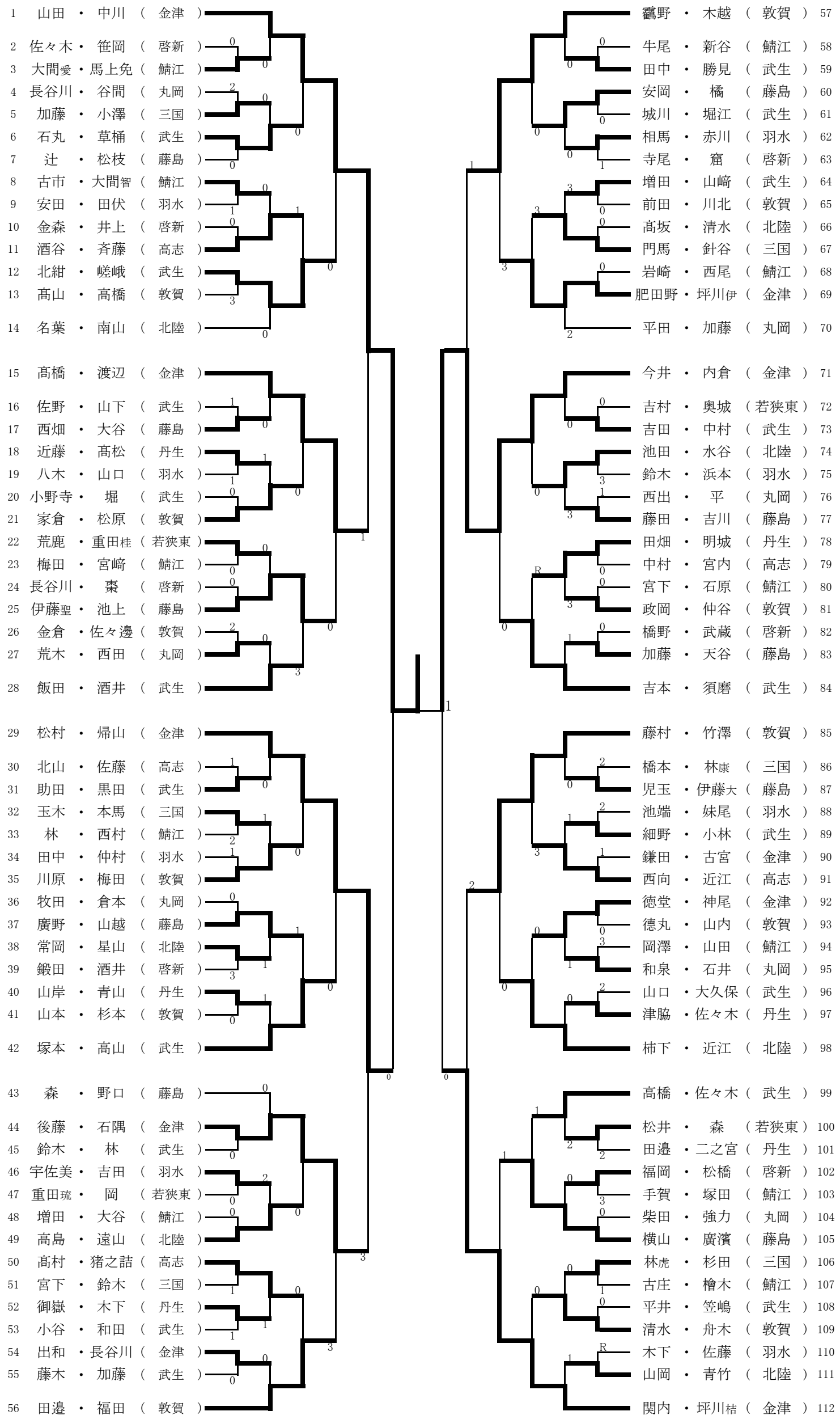令和3年度　春季総体　男子個人戦