一般女子
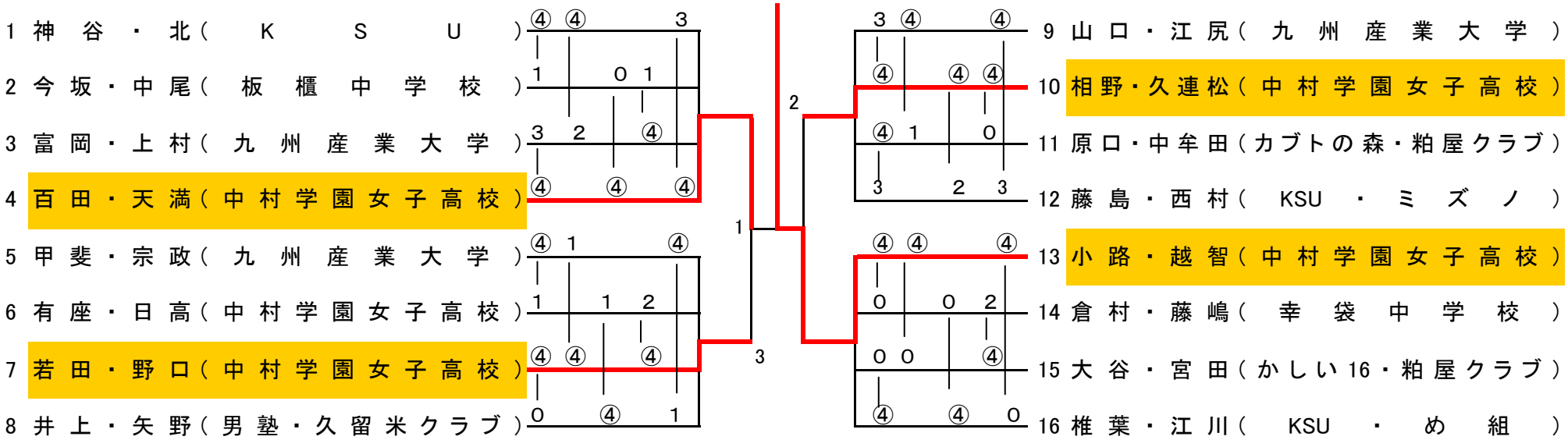
優勝：小路・越智（中村学園女子高校）