一般女子

優勝：百田・天満（中村学園女子高校）

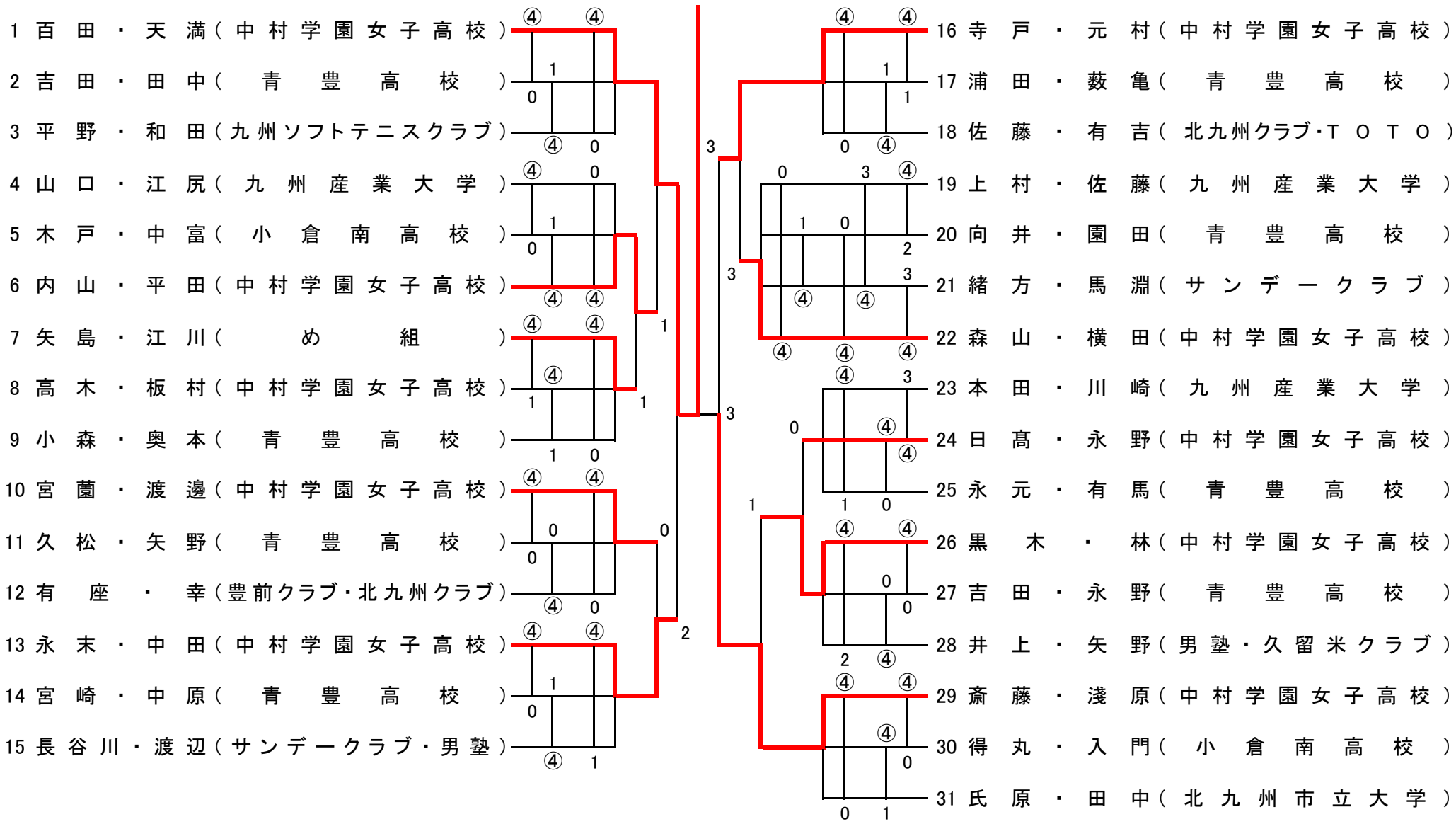

シニア女子45・50

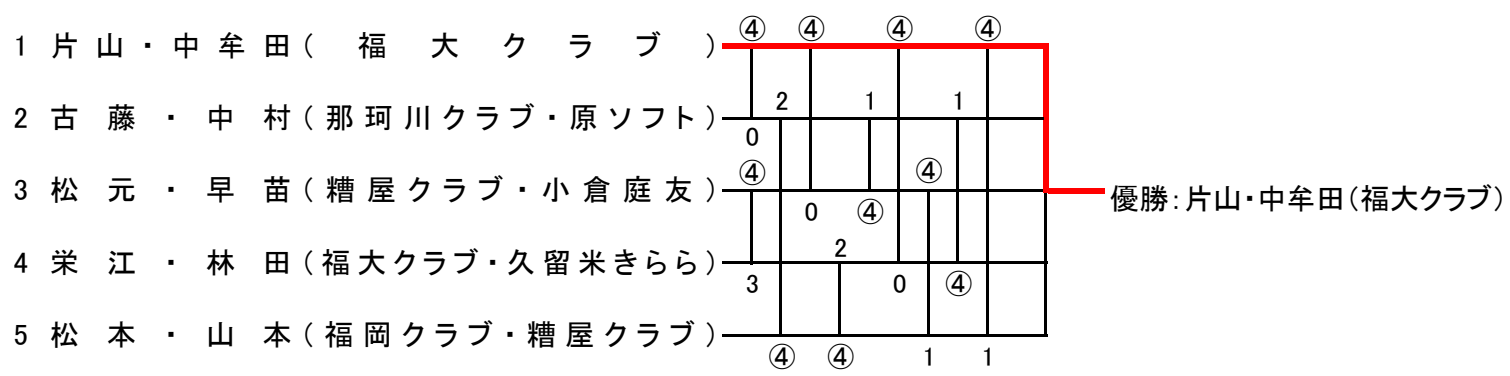
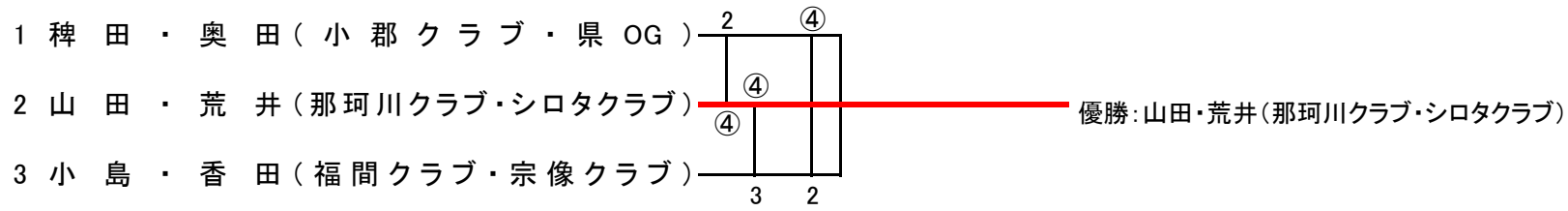
シニア女子60・65