平成２８年　１月９日

平成２７年度福岡県ジュニアソフトテニス大会　団体の部
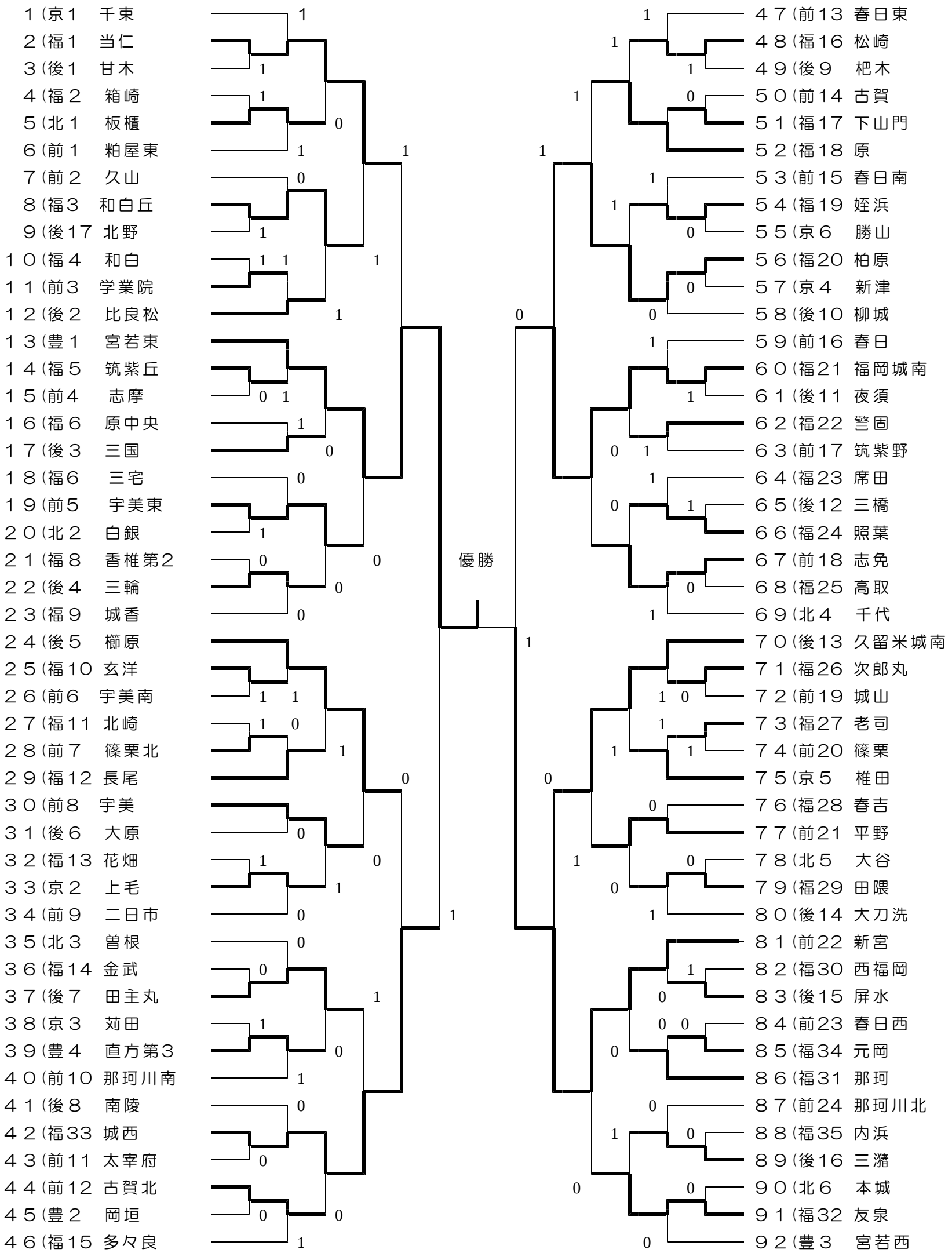
＜男子＞