平成21年度群馬県高等学校ソフトテニス選手権大会
兼全日本高等学校ソフトテニス選手権大会群馬県予選会

場所 群馬県総合スポーツセンター
日時 平成21年6月20日（土）
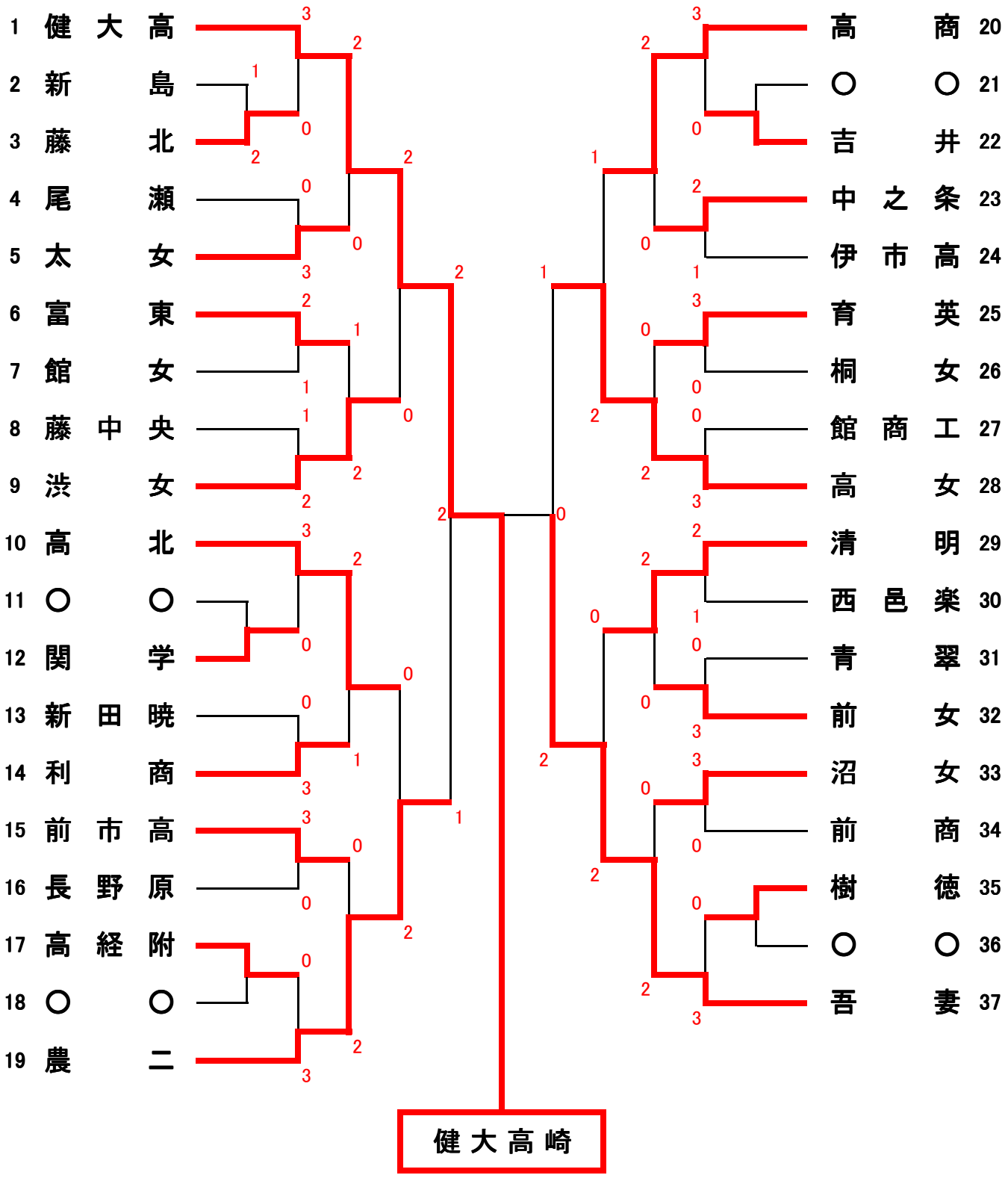
女 子 団 体 戦