記録 1

第41回ゴーセン杯争奪戦 ハイスクールジャパンカップソフトテニス2012 群馬県代表選考会
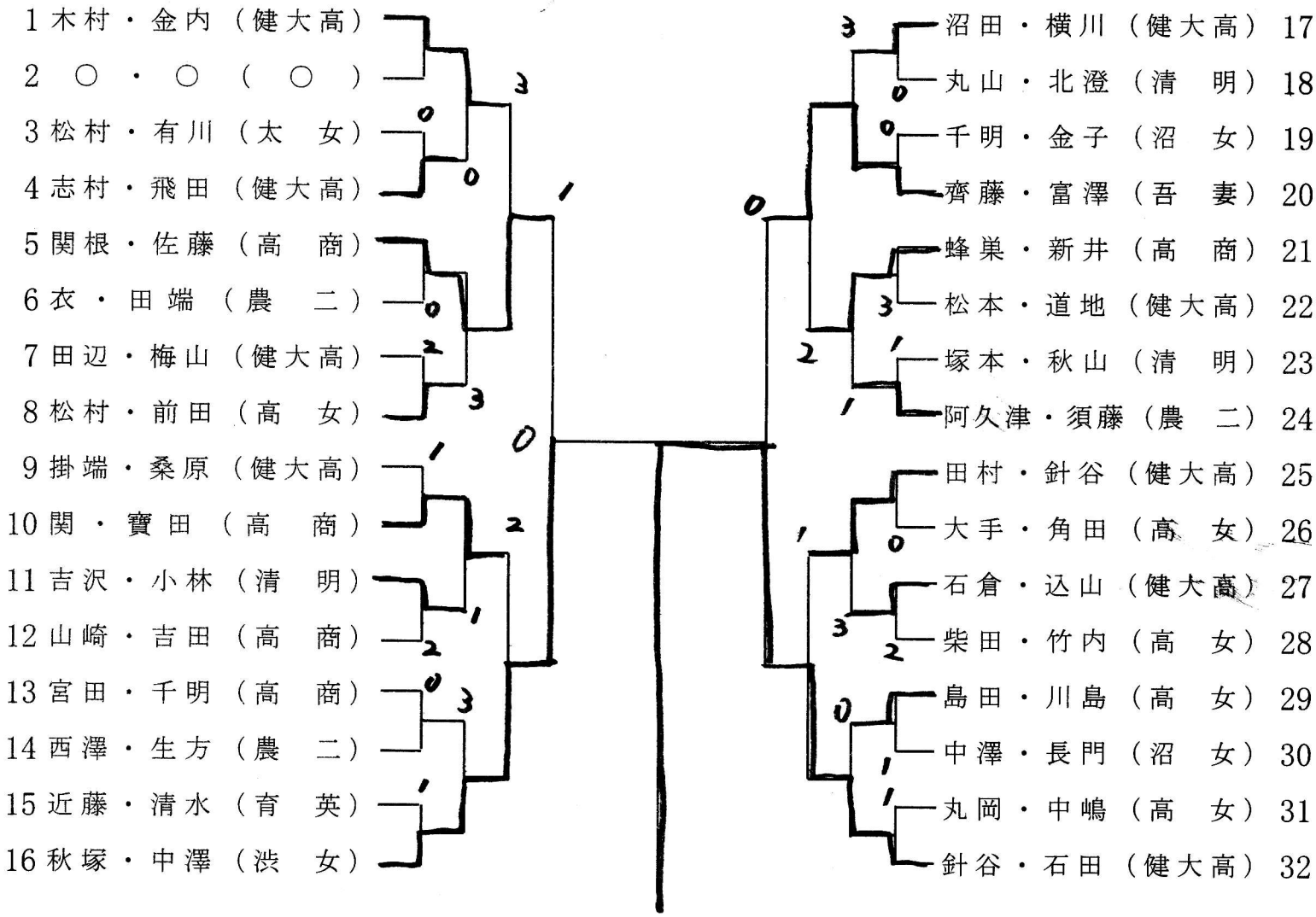
平成24年4月7日
県総合スポーツセンター