令和2年度　広島県高等学校ソフトテニス新人選手権大会　団体の部

令和2年10月31日・11月1日・15日実施

会場：広島翔洋テニスコート，中央バレーボール場（10月31日，11月1日）
会場：呉市総合スポーツセンター（11月15日）

参加校：男子53校，女子53校

	男子	女子
第1位	尾道高等学校	広島修道大学ひろしま協創高等学校
第2位	広島県立神辺旭高等学校	清水ヶ丘高等学校
第3位	清水ヶ丘高等学校	広島新庄高等学校
第4位	広島翔洋高等学校	比治山女子高等学校
第5位	国際学院高等学校	広島翔洋高等学校
第5位	山陽高等学校	広島県立福山誠之館高等学校
第5位	呉工業高等専門学校	広島県立三原高等学校
第5位	広島県立広島井口高等学校	広島県立加計高等学校芸北分校

記録上，第5位が4校あります。

団体戦　男子の部

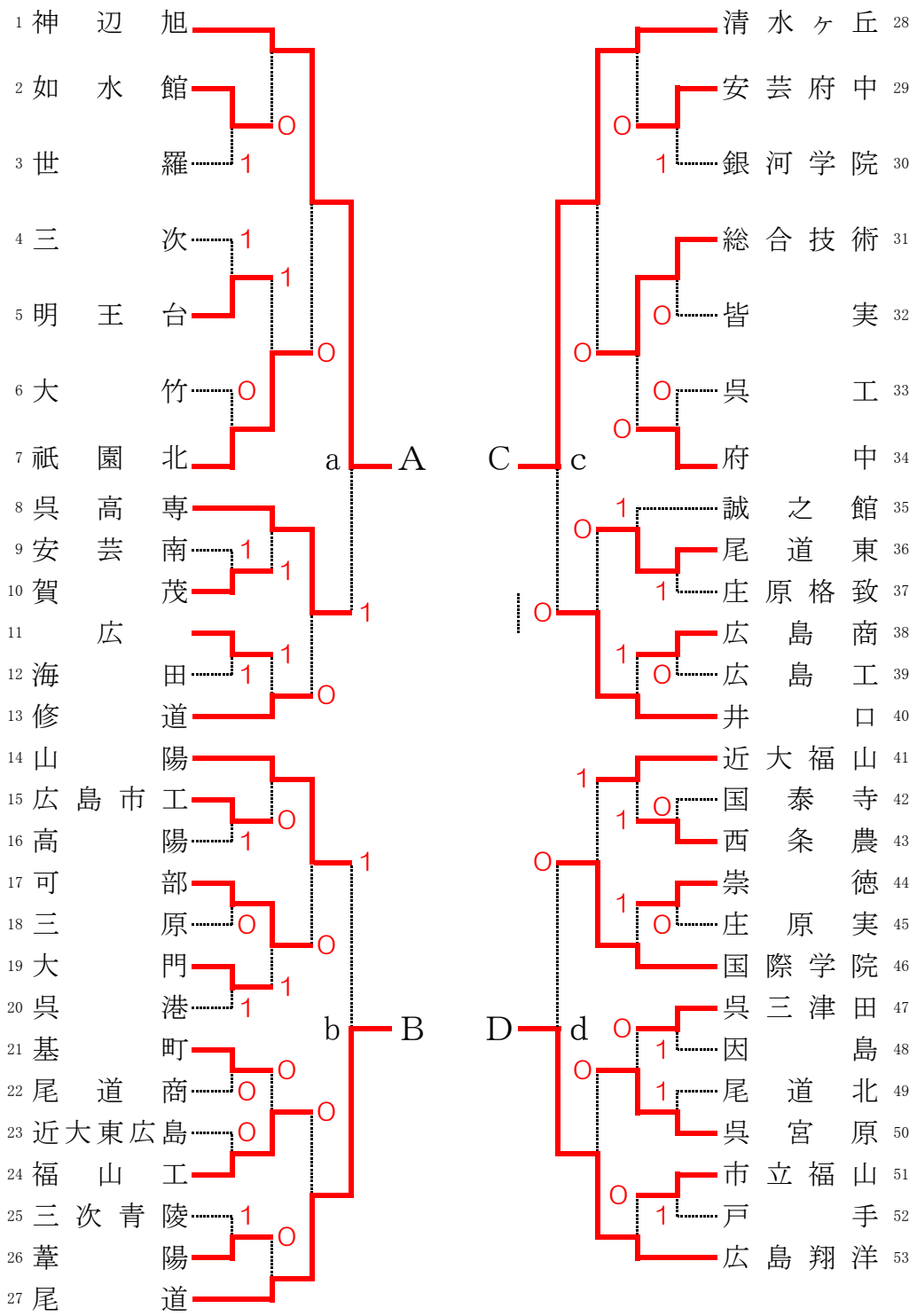

5・6位決定戦

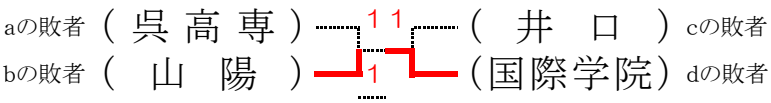

7・8位決定戦

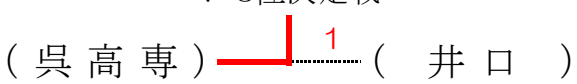

団体戦　女子の部

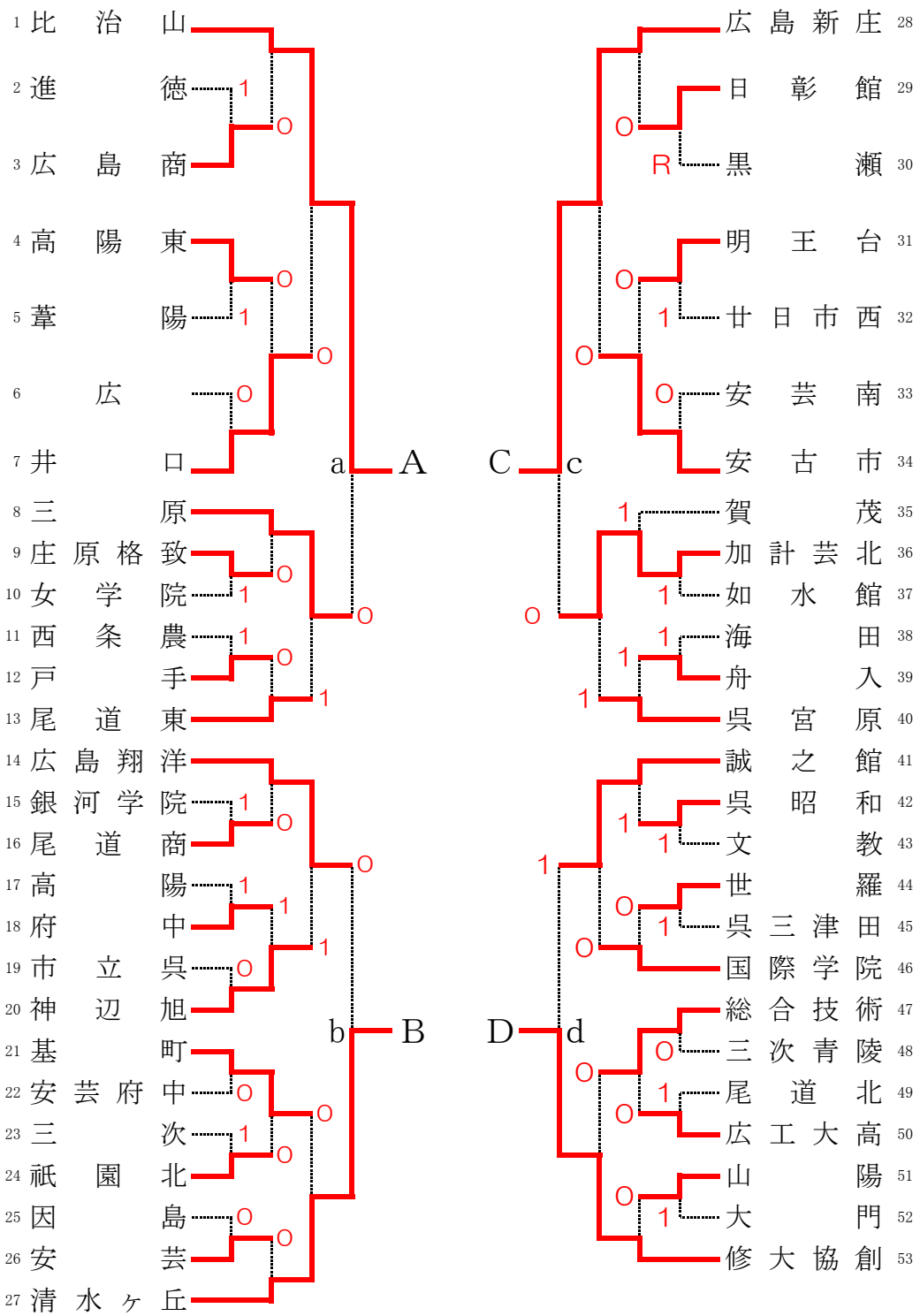

5･6位決定戦

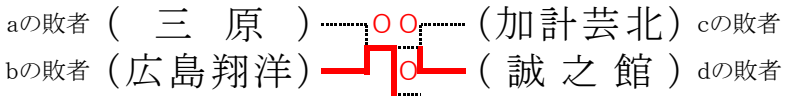

7･8位決定戦

上位４校リーグ戦

男子リーグ成績表

番号		神辺旭	尾道	清水ヶ丘	広島翔洋	成績	順位
A	神辺旭		1	③	②	２勝　１敗	2
B	尾道	②		②	②	３勝　０敗	1
C	清水ヶ丘	0	1		②	１勝　２敗	3
D	広島翔洋	1	1	1		０勝　３敗	4

女子リーグ成績表

番号		比治山	清水ヶ丘	広島新庄	修大協創	成績	順位
A	比治山		0	1	1	０勝　３敗	4
B	清水ヶ丘	③		③	1	２勝　１敗	2
C	広島新庄	②	0		1	１勝　２敗	3
D	修大協創	②	②	②		３勝　０敗	1