男子リーグ戦

Aリーグ

チーム名	1	2	3	4	勝点	順位
1　七尾		③	③	③	3	1
2　美川B	0		0	0	0	4
3　内灘B	0	③		1	1	3
4　鳥屋	0	③	②		2	2

Bリーグ

チーム名	1	2	3	勝点	順位
5　町野A		③	③	2	1
6　犀生	0		0	0	3
7　穴水A	0	③		1	2

Cリーグ

チーム名	1	2	3	勝点	順位
8　能登		③	②	2	1
9　ゆわく	0		③	1	2
10　美川	1	0		0	3

Dリーグ

チーム名	1	2	3	4	勝点	順位
11　内灘A		③	③	②	3	1
12　穴水B	0		②	0	1	3
13　能登島	0	1		0	0	4
14　町野B	1	③	③		2	2

男子決勝トーナメント

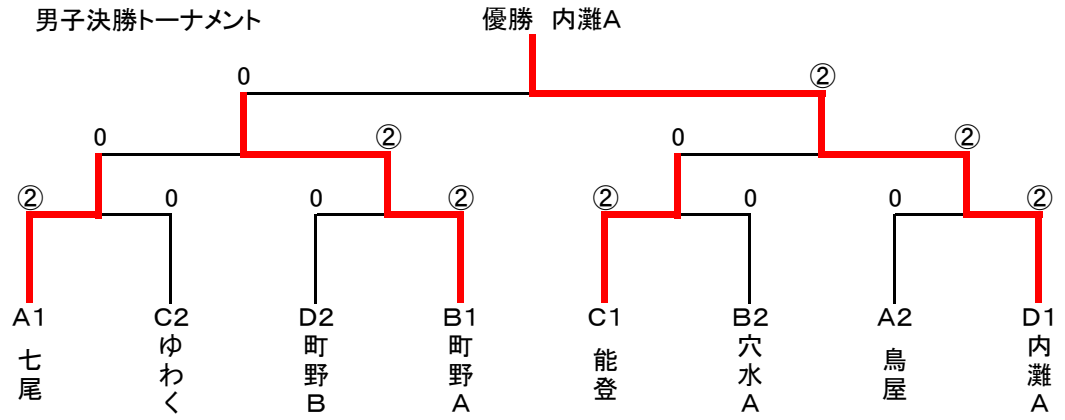
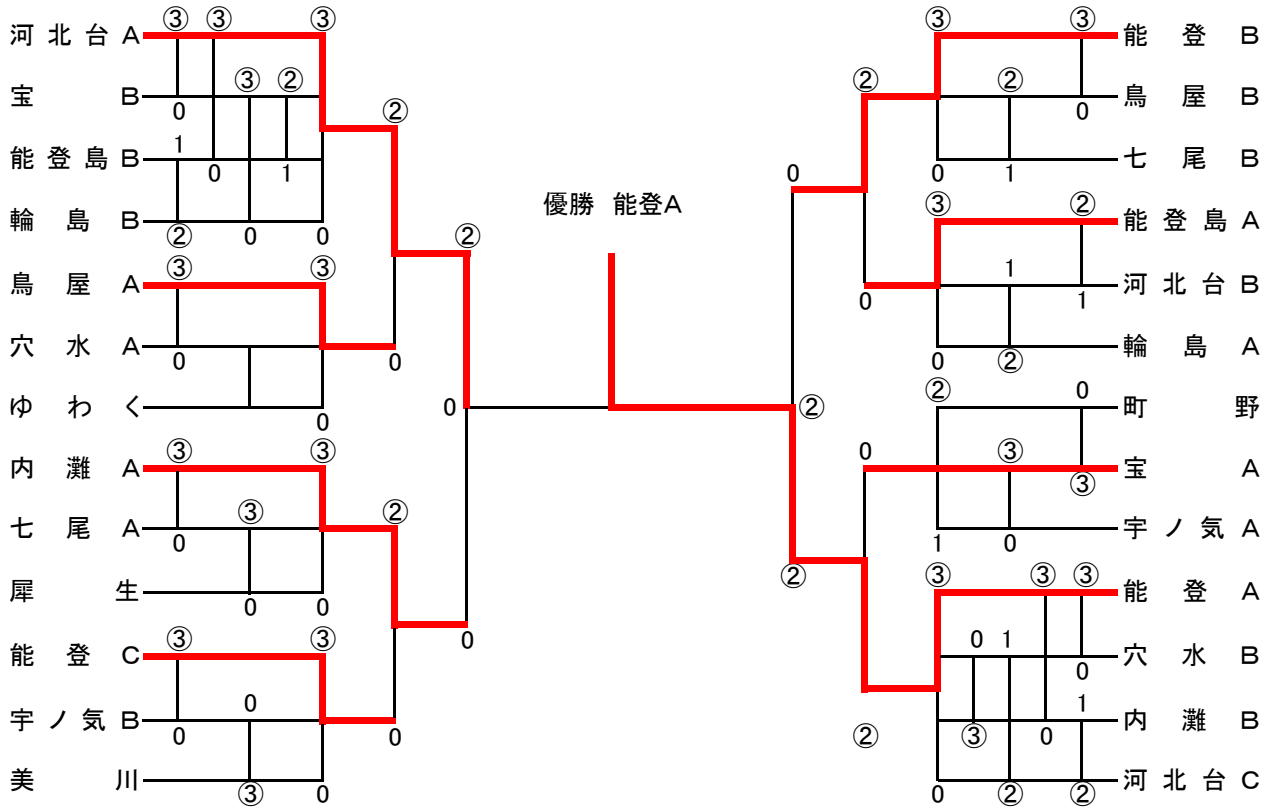
女子トーナメント