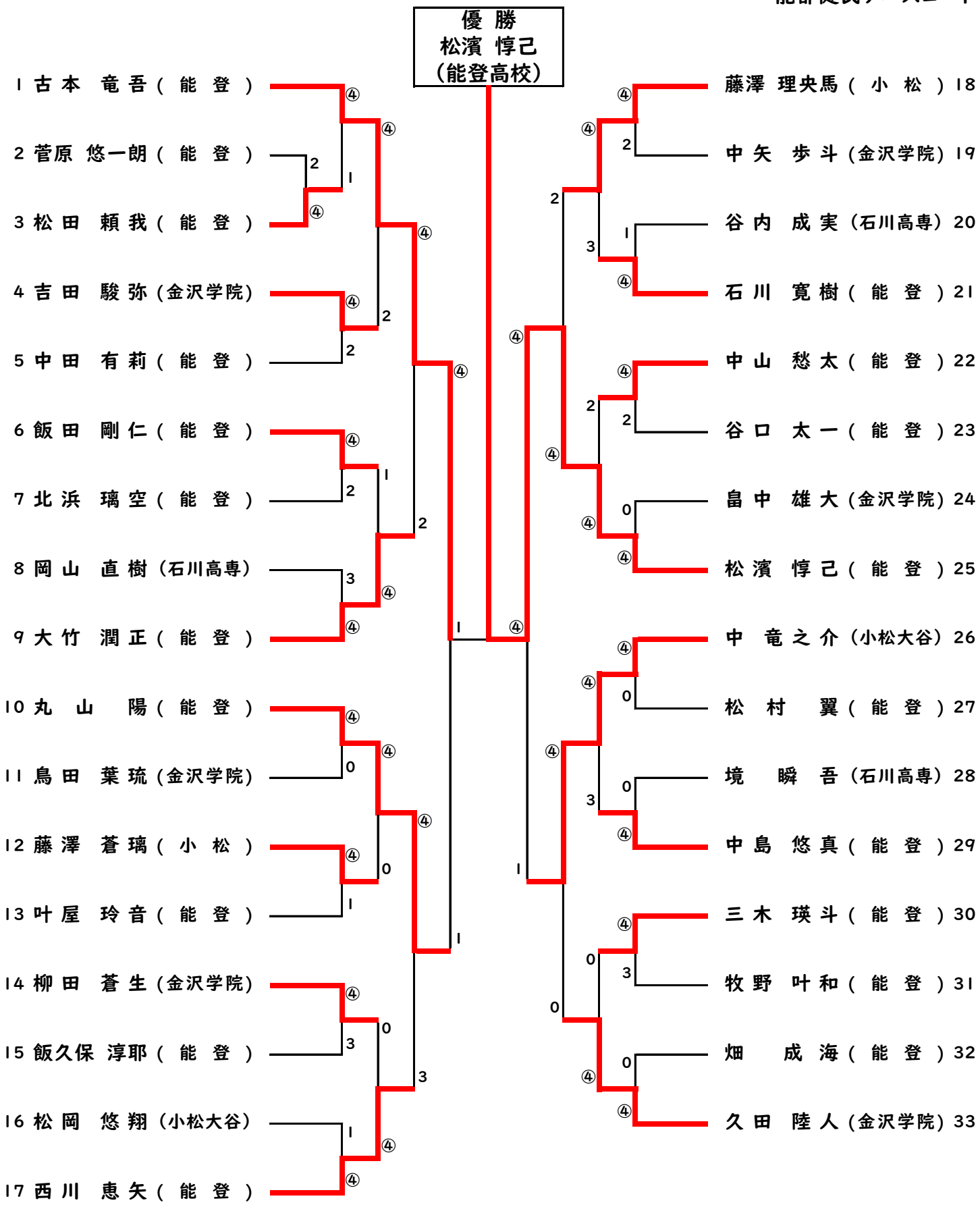令和8年度石川県高等学校ソフトテニスシングルス選手権大会(男子)
令和8年4月18日
能都健民テニスコート