令和8年度　北信越高等学体育大会ソフトテニス競技

2026/06/20 高岡市テニスコート

男子ダブルス（１／２）

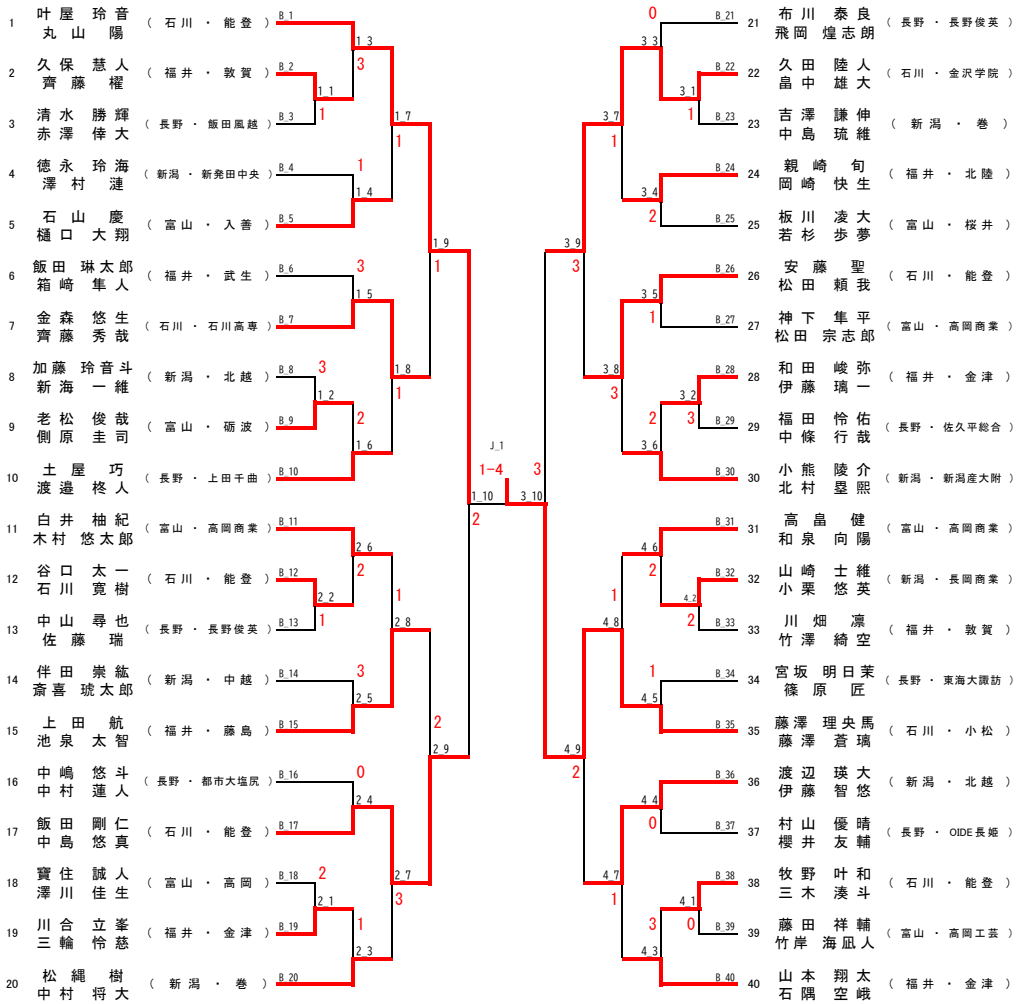

決勝戦

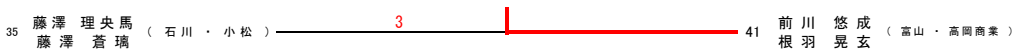
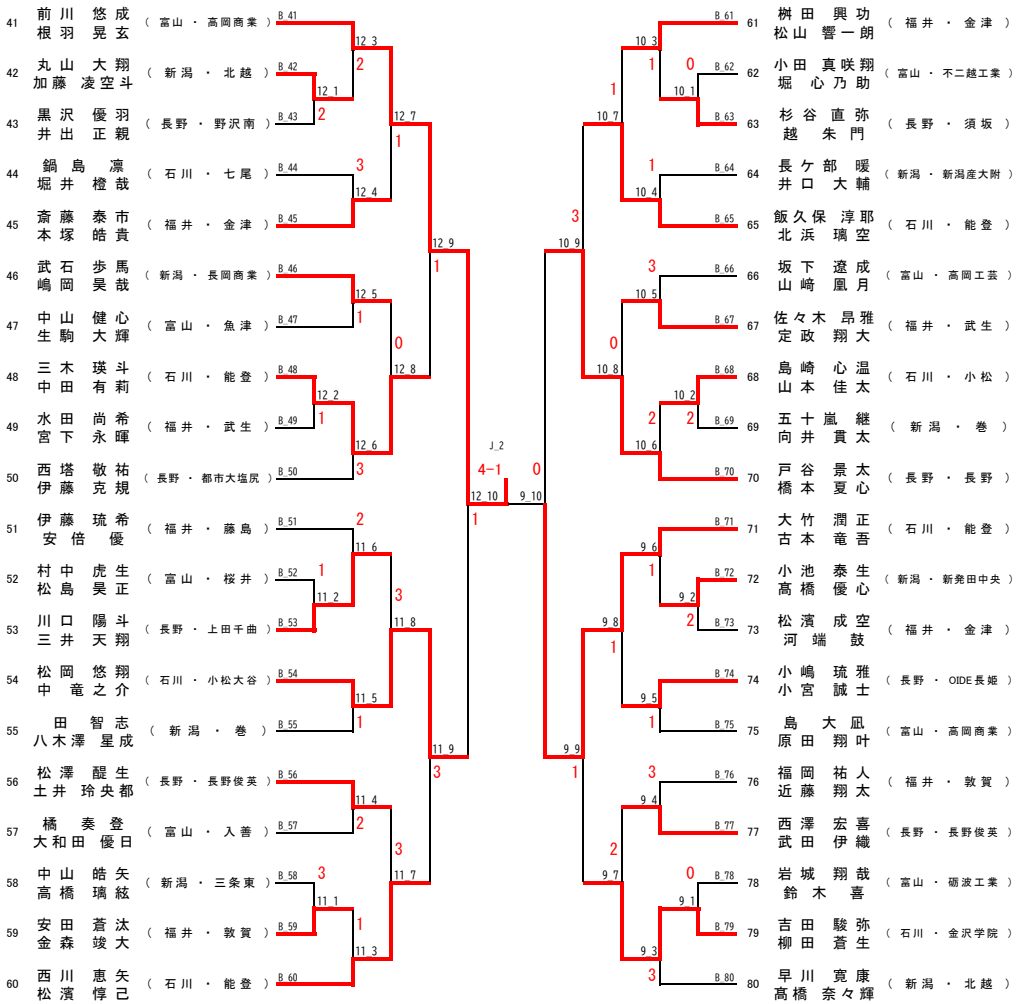
男子ダブルス（２／２）