２部－１

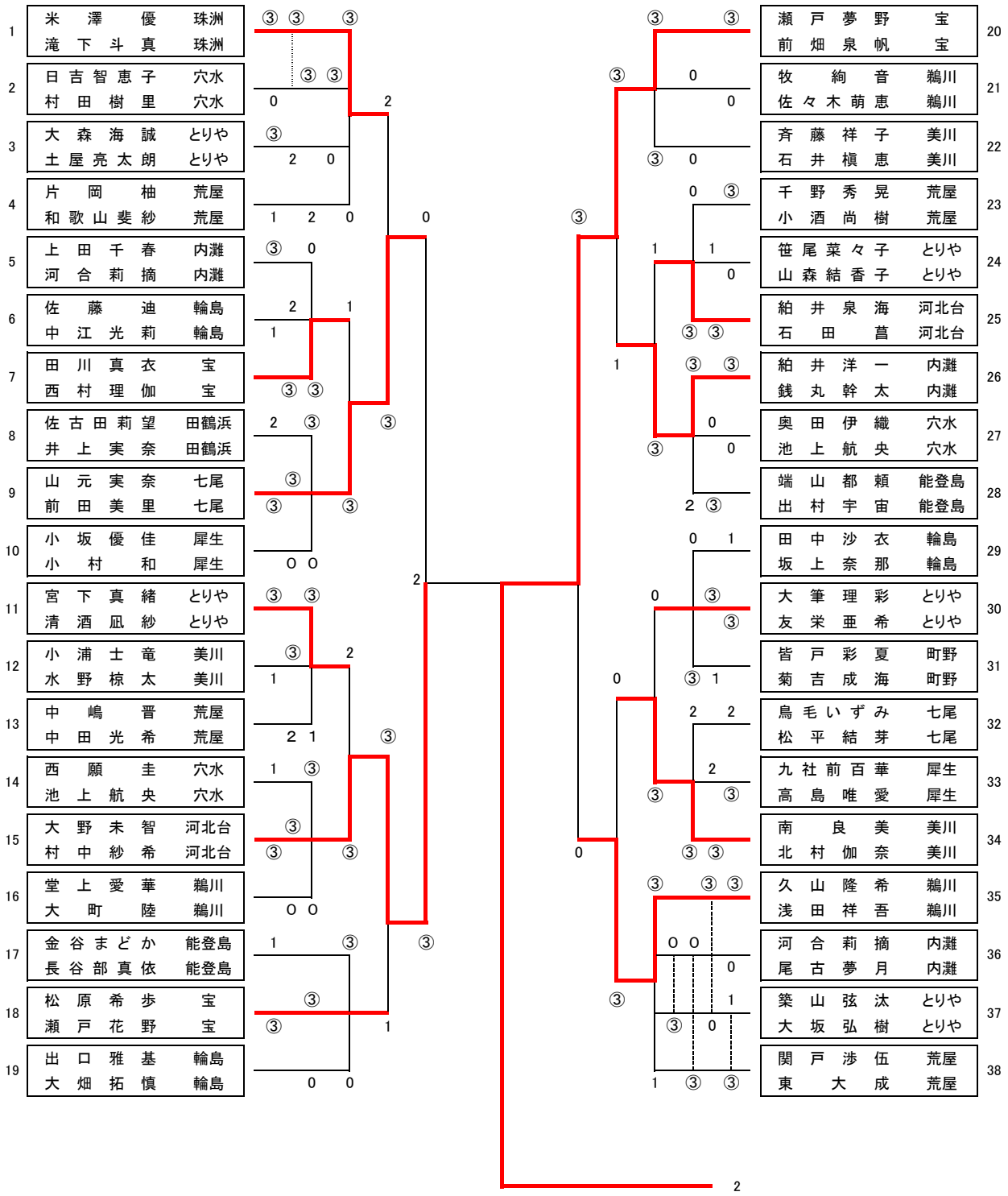
1 米澤 優 珠洲
滝下斗真 珠洲
2 日吉智恵子 穴水
村田樹里 穴水
3 大森海誠 とりや
土屋亮太朗 とりや
4 片岡 柚 荒屋
和歌山斐紗 荒屋
5 上田千春 内灘
河合莉摘 内灘
6 佐藤 迪 輪島
中江光莉 輪島
7 田川真衣 宝
西村理伽 宝
8 佐古田莉望 田鶴浜
井上実奈 田鶴浜
9 山元実奈 七尾
前田美里 七尾
10 小坂優佳 犀生
小村 和 犀生
11 宮下真緒 とりや
清酒凪紗 とりや
12 小浦士竜 美川
水野椋太 美川
13 中嶋 晋 荒屋
中田光希 荒屋
14 西願 圭 穴水
池上航央 穴水
15 大野未智 河北台
村中紗希 河北台
16 堂上愛華 鵜川
大町 陸 鵜川
17 金谷まどか 能登島
長谷部真依 能登島
18 松原希歩 宝
瀬戸花野 宝
19 出口雅基 輪島
大畑拓慎 輪島
20 瀬戸夢野 宝
前畑泉帆 宝
21 牧 絢音 鵜川
佐々木萌恵 鵜川
22 斉藤祥子 美川
石井槙恵 美川
23 千野秀晃 荒屋
小酒尚樹 荒屋
24 笹尾菜々子 とりや
山森結香子 とりや
25 紺井泉海 河北台
石田 菖 河北台
26 紺井洋一 内灘
銭丸幹太 内灘
27 奥田伊織 穴水
池上航央 穴水
28 端山都頼 能登島
出村宇宙 能登島
29 田中沙衣 輪島
坂上奈那 輪島
30 大筆理彩 とりや
友栄亜希 とりや
31 皆戸彩夏 町野
菊吉成海 町野
32 鳥毛いずみ 七尾
松平結芽 七尾
33 九社前百華 犀生
高島唯愛 犀生
34 南 良美 美川
北村伽奈 美川
35 久山隆希 鵜川
浅田祥吾 鵜川
36 河合莉摘 内灘
尾古夢月 内灘
37 築山弦汰 とりや
大坂弘樹 とりや
38 関戸渉伍 荒屋
東 大成 荒屋