男子団体戦

1	七尾東部中	（七尾市）
2	朝日中	（七尾市）
3	松陵中	（輪島市）
4	町野中	（輪島市）
5	志賀中	（羽咋郡）
6	穴水中	（鳳珠郡）
7	宝立中	（珠洲市）
8	緑丘中	（珠洲市）
9	御祓中	（七尾市）
10	鹿島中	（鹿島郡）
11	松波中	（鳳珠郡）
12	富来中	（羽咋郡）
13	上野台中	（輪島市）
14	中島中	（七尾市）
15	羽咋中	（羽咋市）
16	鵜川中	（鳳珠郡）

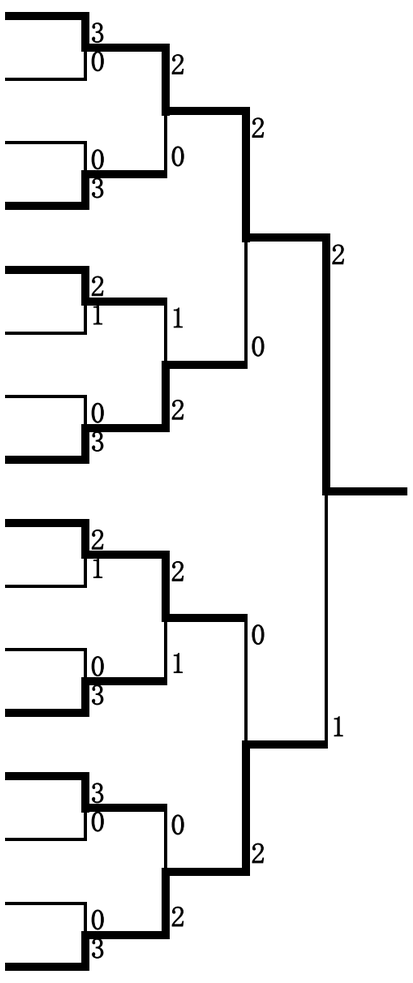

男子団体戦　県体出場権及びシード決定トーナメント
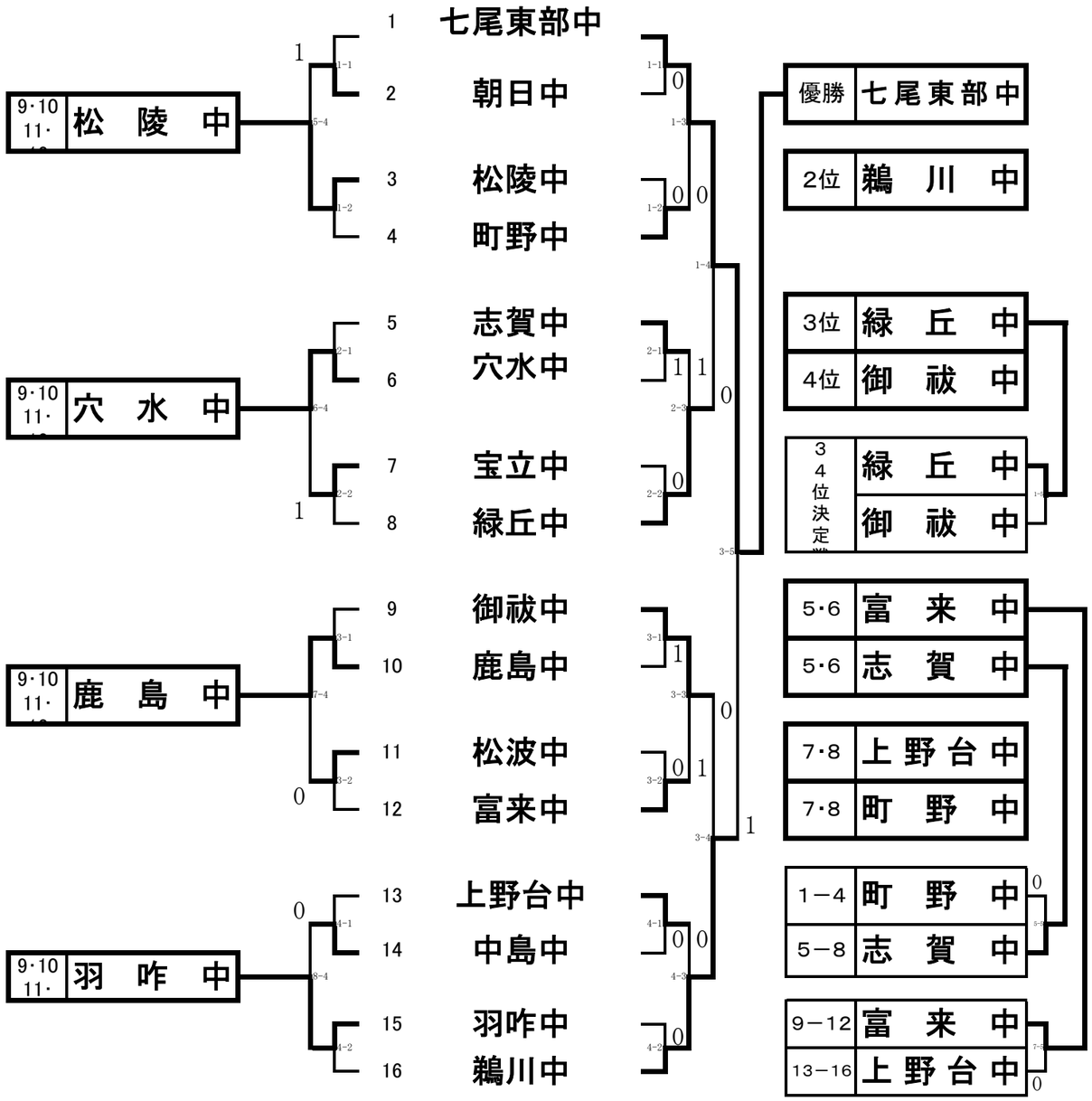
【太枠は県体出場チーム】