女子団体戦

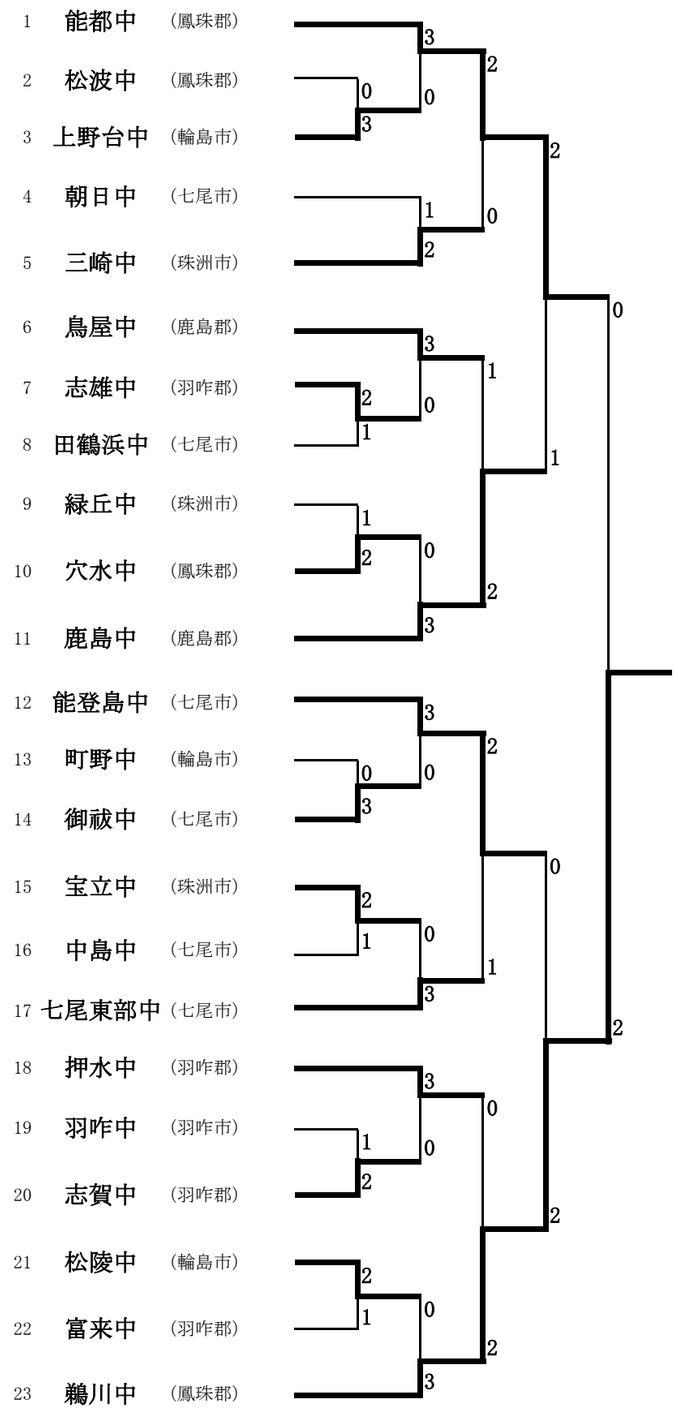

女子団体戦　県体出場権及びシード決定トーナメント
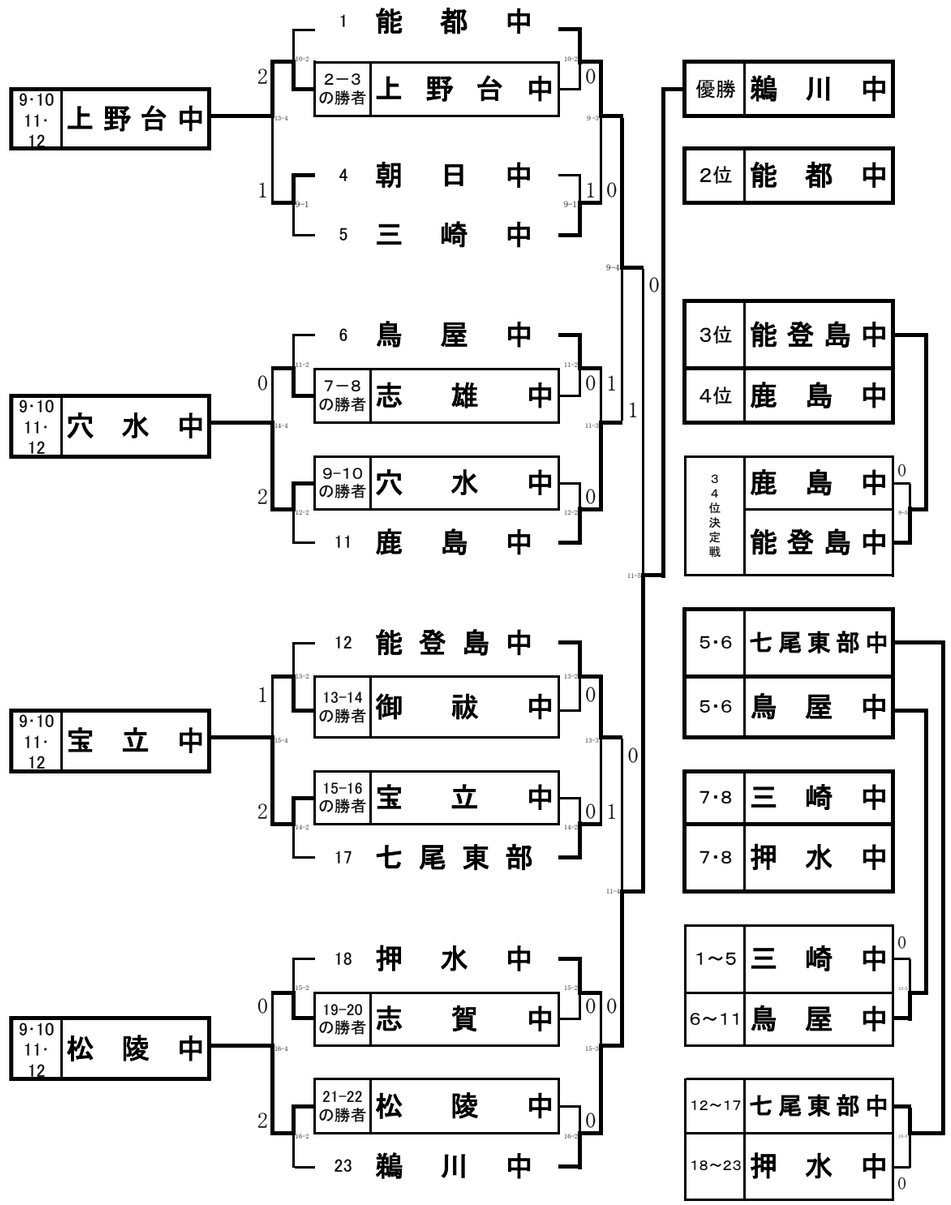
【太枠は県体出場チーム】