＜女子団体戦組合せ＞

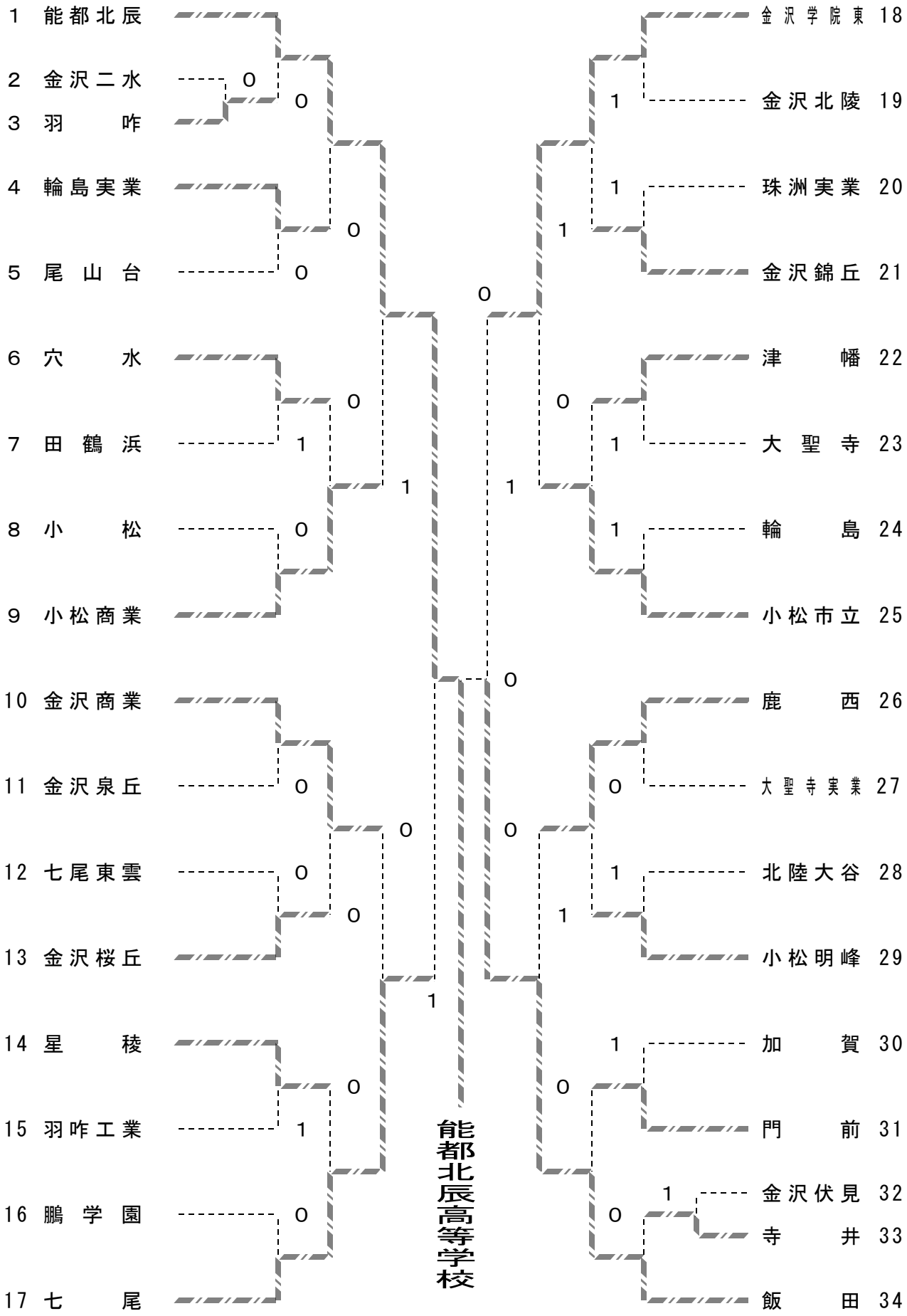
1 能都北辰
2 金沢二水
3 羽咋
4 輪島実業
5 尾山台
6 穴水
7 田鶴浜
8 小松
9 小松商業
10 金沢商業
11 金沢泉丘
12 七尾東雲
13 金沢桜丘
14 星稜
15 羽咋工業
16 鵬学園
17 七尾
18 金沢学院東
19 金沢北陵
20 珠洲実業
21 金沢錦丘
22 津幡
23 大聖寺
24 輪島
25 小松市立
26 鹿西
27 大聖寺実業
28 北陸大谷
29 小松明峰
30 加賀
31 門前
32 金沢伏見
33 寺井
34 飯田
能都北辰高等学校