2009　小松市中学校体育大会
小松末広テニスコート

【女子１部】
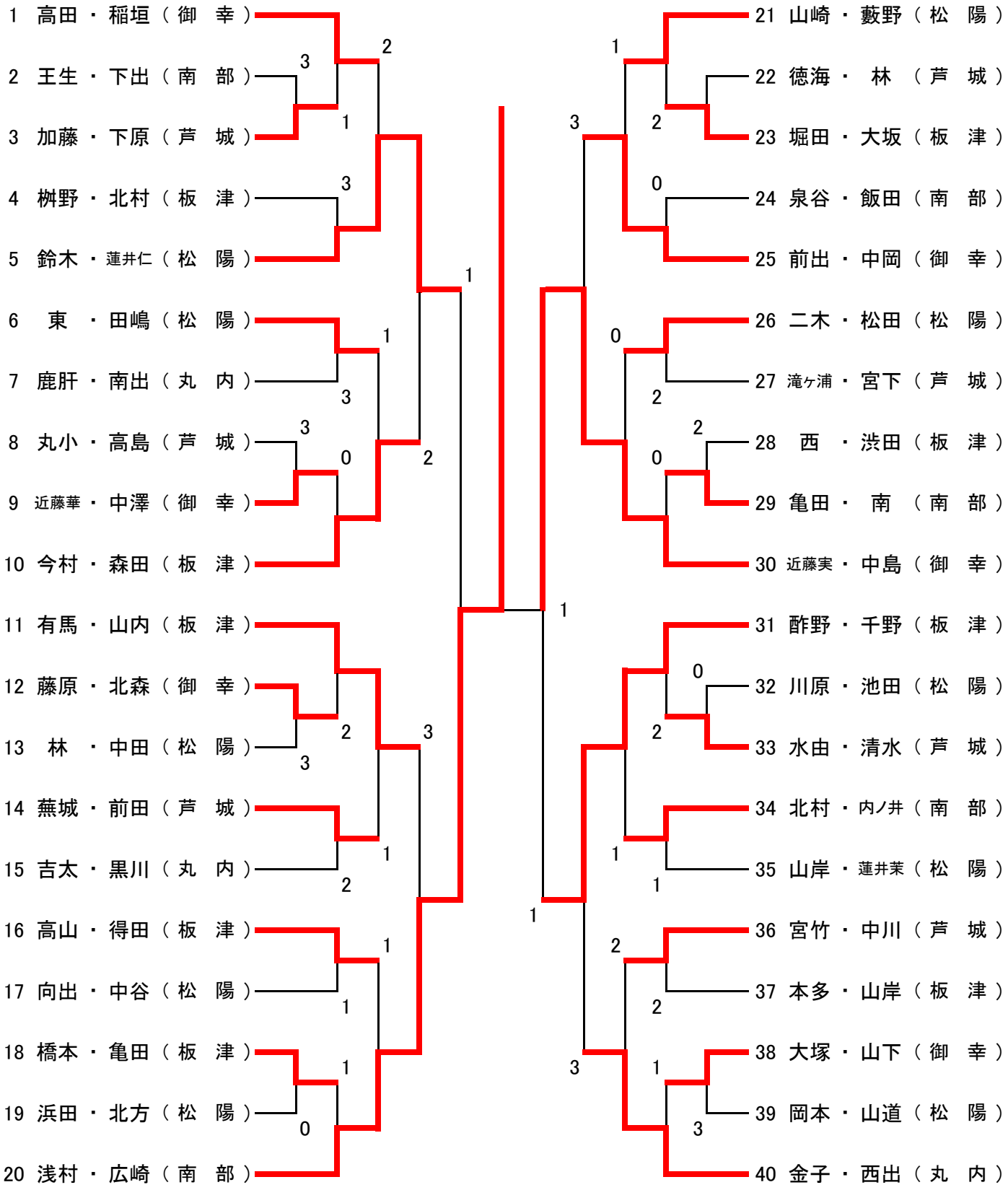
平成21年5月2日