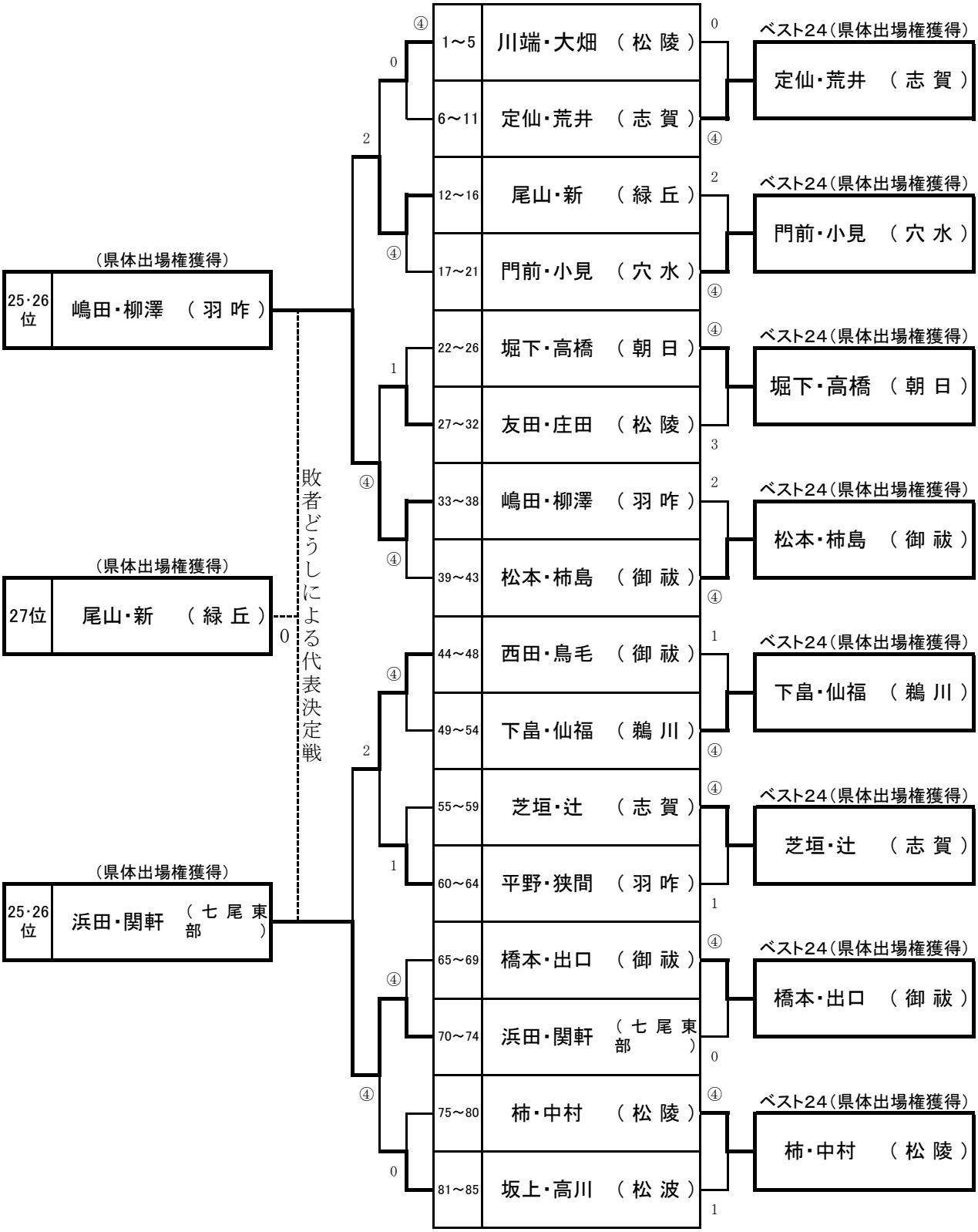男子個人戦　BEST17-32