4年女子

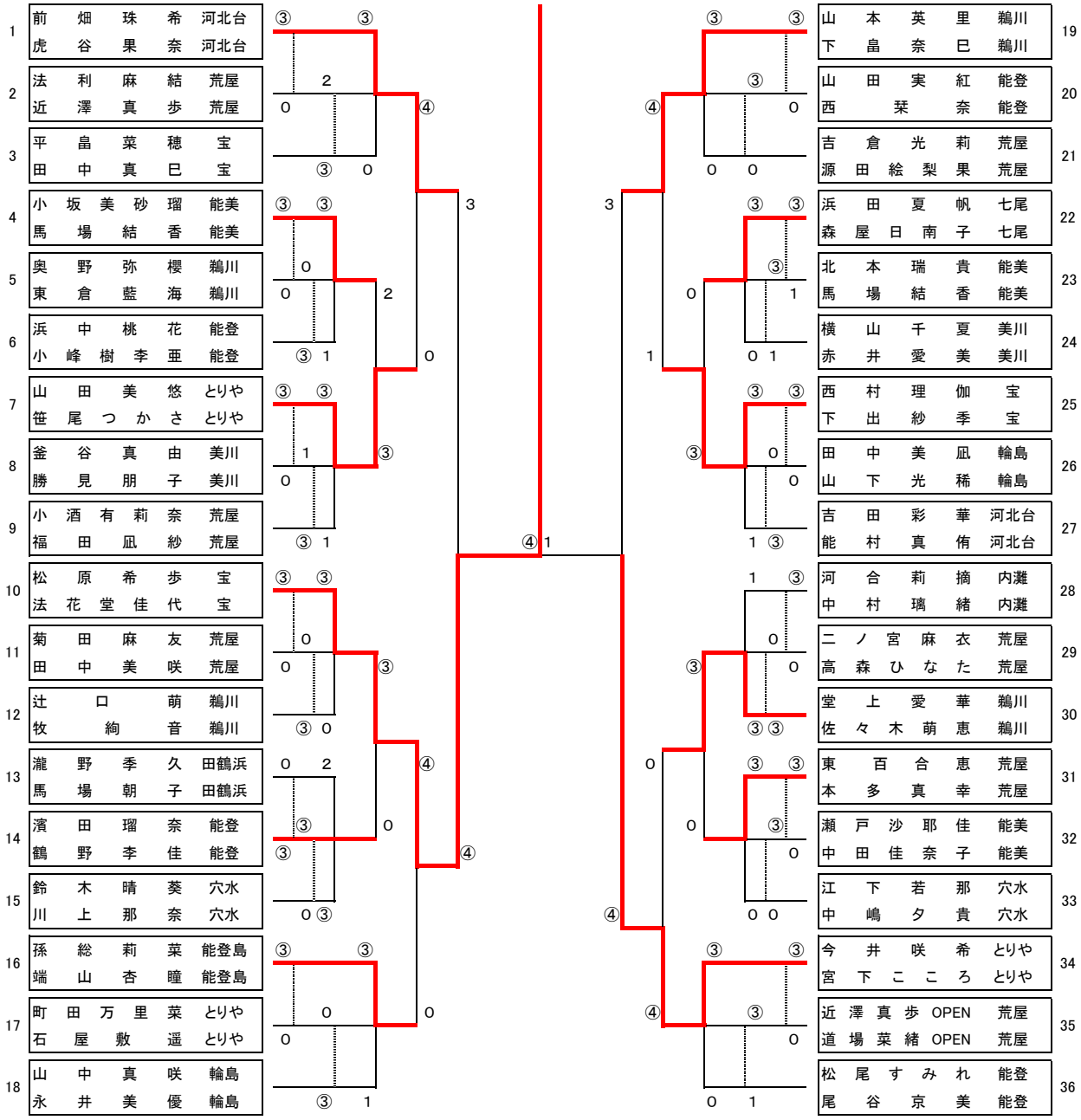

3位決定戦　1前畑・虎谷（河北台）　④－0　山本・下畠（鵜川）19