女子団体戦
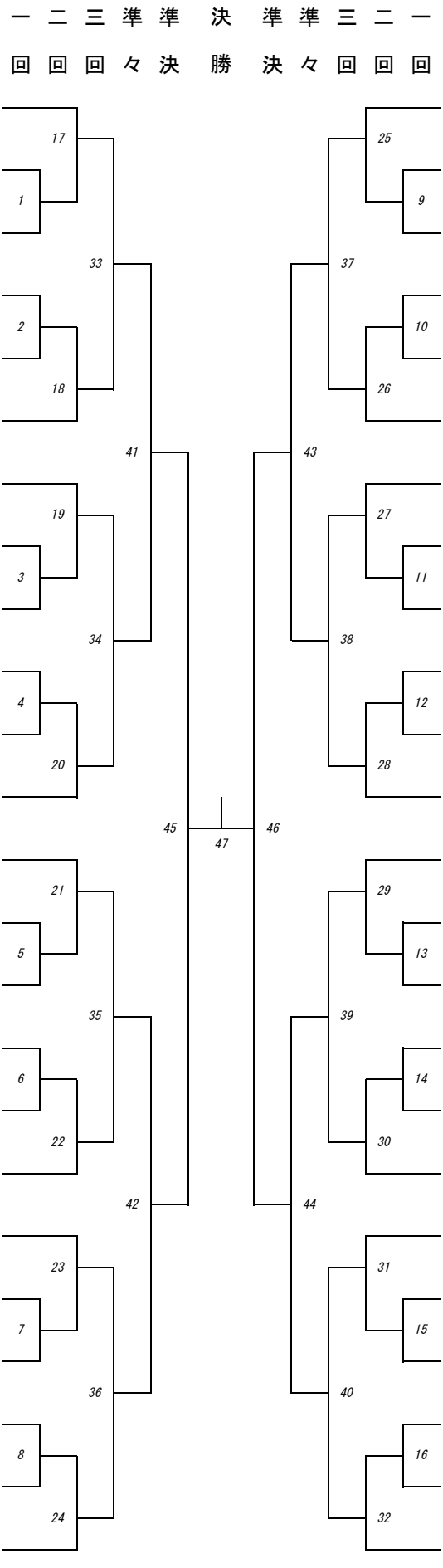
番号	学校名	(都道府県名)
1	淀之水	(大阪)
2	多治見西	(岐阜)
3	名護	(沖縄)
4	埼玉平成	(埼玉)
5	福井商	(福井)
6	和洋女子	(秋田)
7	尽誠学園	(香川)
8	奈良育英	(奈良)
9	熊本工	(熊本)
10	平商	(福島)
11	植草学園大附	(千葉)
12	鈴峯女子	(広島)
13	健大高崎	(群馬)
14	京都光華	(京都)
15	飯田	(石川)
16	米子松蔭	(鳥取)
17	鹿児島南	(鹿児島)
18	松山商	(愛媛)
19	常盤木学園	(宮城)
20	諫早商	(長崎)
21	高島	(滋賀)
22	三刀屋	(島根)
23	白鷗大足利	(栃木)
24	三重	(三重)
25	文大杉並	(東京)
26	嬉野	(佐賀)
27	八戸工大一	(青森)
28	高田商	(奈良)
29	巻	(新潟)
30	愛知	(愛知)
31	脇町	(徳島)
32	山形城北	(山形)
33	高岡商	(富山)
34	東洋大牛久	(茨城)
35	慶進	(山口)
36	宮崎商	(宮崎)
37	就実	(岡山)
38	姫路商	(兵庫)
39	中村	(高知)
40	甲府湯田	(山梨)
41	静岡県富士見	(静岡)
42	中村学園女子	(福岡)
43	大分商	(大分)
44	松商学園	(長野)
45	札幌龍谷学園	(北海道)
46	小田原	(神奈川)
47	花巻南	(岩手)
48	信愛女短附	(和歌山)