H22.9.26能都健民

5年女子

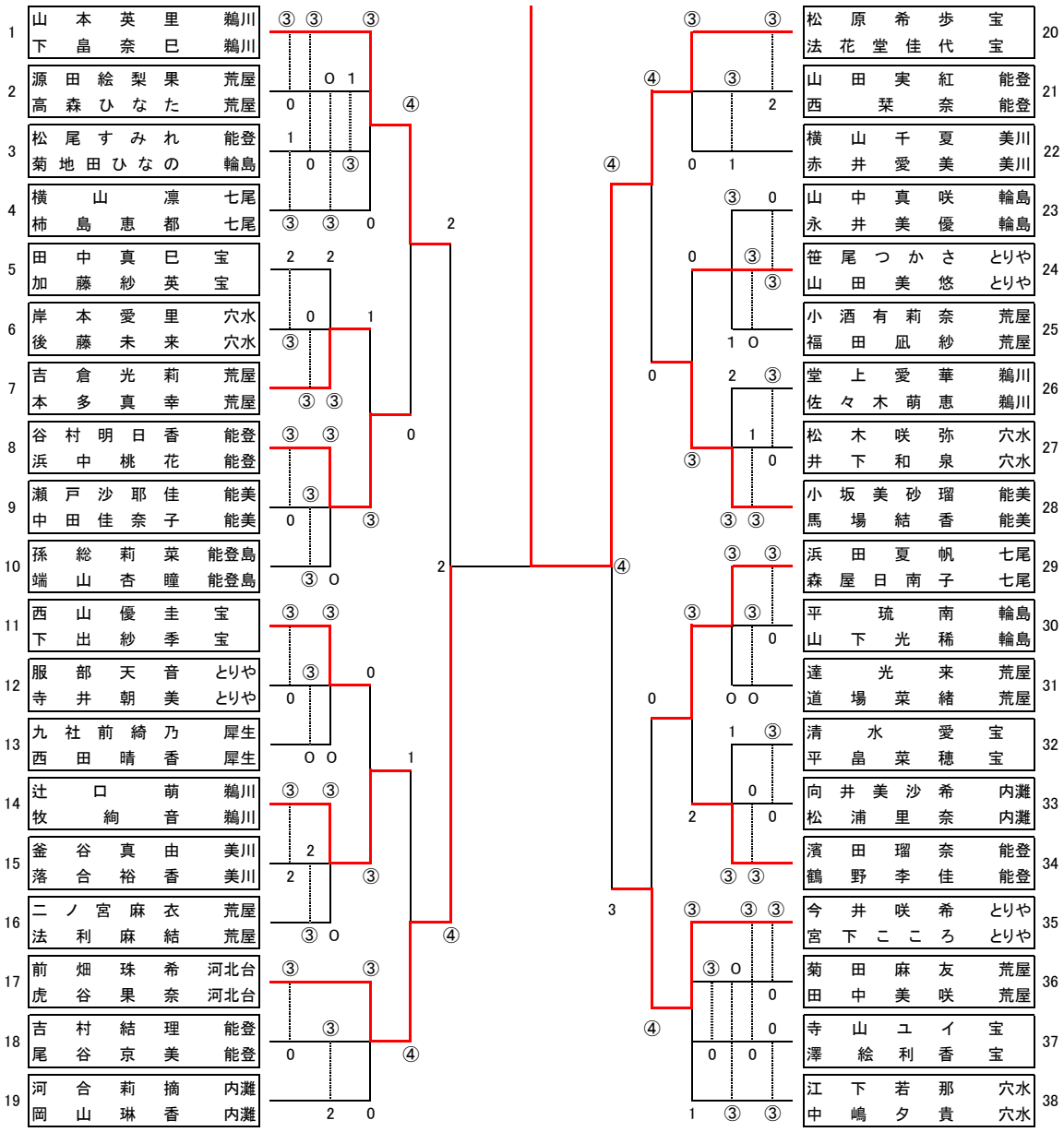

5年女子3位決定戦

1	山本英里 鵜川 下畠奈巳 鵜川	④	2	今井咲希 とりや 宮下こころ とりや	35

6年男子3位決定戦

8	出村宇宙 七尾 竿漕大夢 七尾	④	0	西願圭 穴水 池上航央 穴水	11