平成26年2月16日（日）

第6回石川県・富山県小学生ソフトテニス七尾大会

1部男子

	No.	氏　　名	所属	1	2	3	4	勝	負	順位
A	1	辻花晃・松村零	内灘・七尾		③	③	③	3	0	1
	2	OP・大村	穴水・氷見	0		0	0	0	3	OP
	3	山西・長原	射水	0	③		③	2	1	2
	4	鍋島大・中山大	おやべ	1	③	2		1	2	3

	No.	氏　　名	所属	5	6	7		勝	負	順位
B	5	石黒成・大居柊	庄川		1	1		0	2	3
	6	大町・辻花陸	鵜川・内灘	③		③		2	0	1
	7	濱中・赤尾	射水	③	1			1	1	2

	No.	氏　　名	所属	8	9	10		勝	負	順位
C	8	鳥竹・鵜野	穴水		③	0		1	1	2
	9	釣井・藤岡玲	氷見	0		0		0	2	3
	10	道下晟・八田楓	ゆわく	③	③			2	0	1

	No.	氏　　名	所属	11	12	13		勝	負	順位
D	11	端山・柳	七尾		③	0		1	1	2
	12	中西・道淵拓	穴水	0		1		0	2	3
	13	高陽・西浦	輪島	③	③			2	0	1

	No.	氏　　名	所属	14	15	16		勝	負	順位
E	14	坪川・上田悠	滑川		③	1		1	1	2
	15	木本主・中島	ゆわく・犀生	0		2		0	2	3
	16	山中・山下	輪島	③	③			2	0	1

	No.	氏　　名	所属	17	18	19	20	勝	負	順位
F	17	東・宮本	氷見		③	1	0	1	2	3
	18	南手・木本武	ゆわく	1		1	0	0	3	4
	19	小林陸・宮原	射水	③	③		0	2	1	2
	20	曽山結・森口聖	とりや	③	③	③		3	0	1

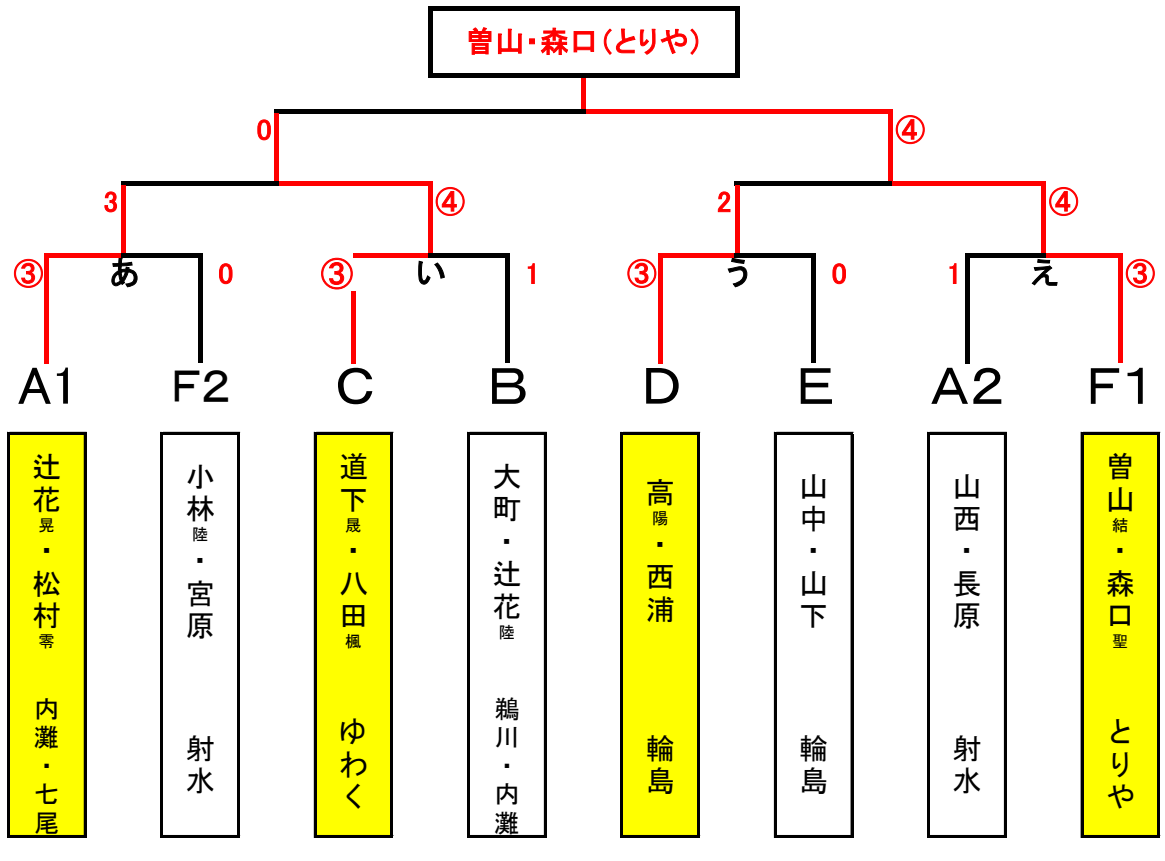

平成26年2月16日（日）

第6回石川県・富山県小学生ソフトテニス七尾大会

1部女子

高木・川縁（射水）

1	清水　琉風 鍋島　梓沙	宝
2	山上　風香 西野　安里沙	射水
3	遠藤　ひより 瀧野　百恵	田鶴浜
4	家本　日陽 道淵　愛海	穴水
5	神下　加奈子 松川　七海	庄川
6	清水　姫夢 松本　沙紀	七尾
7	岡野　愛子 田島　梨湖	ゆわく
8	三歩一　桃花 山崎　瑛理	射水
9	所　美夢 新谷　萌愛	輪島
10	弥田　彩花 石田　芽生	とりや
11	高木　彩花 川縁　多映	射水
12	宮下　愛 田村　葉月	とりや
13	長谷川　愛果 上森　瞳子	宝
14	鈴木　菜摘 橋本　杏奈	輪島
15	小西　未桜 寺田　明優里	庄川
16	中村　優 黒田　奈美	おやべ
17	寺西　歩果 椎名　叶歩	滑川
18	徳野　莉里花 上梨　実栞	ゆわく
19	宮本　澪奈 横山　奈穂	七尾
20	山辺　茉衣子 堀下　あゆみ	とりや
21	中山　美空 木村　美咲	おやべ
22	瀧野　季久 北野　茉依	田鶴浜

平成26年2月16日（日）

2部

第6回石川県・富山県小学生ソフトテニス七尾大会

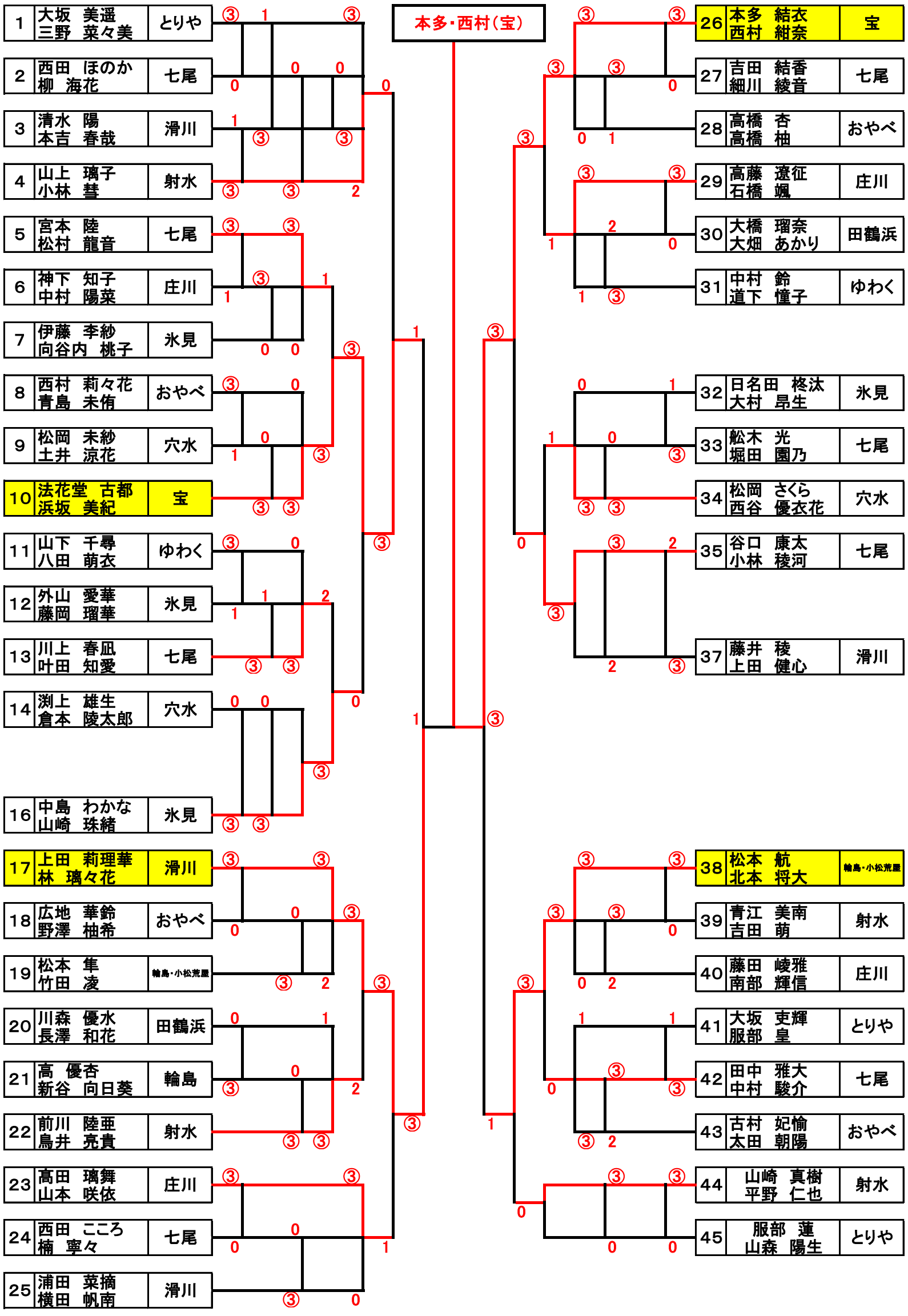

平成26年2月16日（日）

第6回石川県・富山県小学生ｿﾌﾄﾃﾆｽ七尾大会

3部

吉田・水上（射水）

1	吉田　拓実 水上　颯基	射水
2	藤井　美帆 川田　千乃	七尾
3	西谷　歩優菜 野畑　藍可	穴水
4	島　琴音 最上　ひかる	氷見
5	舛田　愛菜 貴島　李香	七尾
6	牧　孝多朗 田島　大輔	ゆわく
7	林　佑羽也 辻　康士朗	七尾
8	石黒　いずみ 大居　愛美	庄川
9	鍋島　虎汰郎 広地　柊音	おやべ
10	赤地　杏 北川　陽彩	七尾
11	菊谷　甚斗 堀下　友司	とりや
12	岩見　蒼太 湊　青起	氷見
13	不二井　実法 高山　葵衣	穴水
14	出村　虹空 石川　晴海	七尾
15	森口　陽生 宮下　怜来	とりや
17	七浦　謙斗 赤田　桃果	輪島
18	西村　捺萌 免田　梨伽	宝
19	菊谷　凜 谷内　万里菜	とりや
20	岩田　涼花 手崎　伊世那	庄川
21	谷口　柊太 叶田　慎之介	七尾
22	西口　未紗 藤井　史菜	宝
23	伊藤　巧弥 谷内　優斗	氷見
24	石橋　彩羽 石黒　有加	庄川
25	古村　綺脩 築山　葵	おやべ・七尾
26	山道悠生 八田　恵衣	七尾・ゆわく
27	山本　綺羅 駒井　美紅	宝
28	七海　拓洋 松村　光流	穴水
30	宮本　あいか 宮本　真由	田鶴浜
31	竹本　みいこ 濱田　花音	七尾
32	峠　彩心 湯浅　舞奈	おやべ
33	曽山　美結 山辺　泰世	とりや
35	藤井　一葉 金守　優月	宝
36	堂ヶ平　暖生 渡辺　柊	輪島
37	石黒　有由 中村　灯里	庄川
38	畠山　才蔵 築山　爽空	七尾
39	竹山　真菜佳 坂本　玲那	穴水
40	前田　遥凪 清水　沙耶	田鶴浜
41	青島　弓留 黒田　愛奈	おやべ