第34回　石川県中学校選抜ソフトテニス大会

西部緑地公園テニスコート　　平成２７年５月２３日

主催；石川県ソフトテニス連盟　　共催；石川県中体連,石川県教育委員会
後援；北國新聞社　　協賛　；（株)ルーセント

【男子】

優勝
大森･土屋組
（中能登中学校）

1 徳野　真士・向　巧　海（金沢・芝原）
2 梶浦　颯・下出　健介（野々市・野々市）
3 松本　航・宮本　航成（輪島・輪島）
4 多井　理斗・高田　翔也（小松・松陽）
5 川上　拓海・中條　和（羽咋・羽咋）
6 北野　麗・東出　悠希（加賀・山代）
7 清水　萌希・小川兼崇朗（鳳珠・穴水）
8 下橋　和也・作本　大輔（金沢・犀生）
9 針木　優吏・端山　羅行（鹿島・中能登）
10 南　歩夢・藤野　慎也（白山・美川）
11 井崎　真稔・源代圭次郎（羽咋・富来）
12 中村　璃空・清水　大世（能美・辰口）
13 瀧下　斗真・坂下　莉暉（珠洲・緑丘）
14 深堀　裕己・山崎　遥希（小松・芦城）
15 圓明　大知・青木　燦（河北・内灘）
16 小澤　岳人・喜多　悠月（金沢・北鳴）
17 髙　陽介・髙山　祐希（鳳珠・穴水）
18 道下　晟多・八田　楓生（金沢・芝原）
19 畑田　健太・竹視　祥太（羽咋・志賀）
20 糠川　莉玖・堀川　陽平（能美・根上）
21 山中　慎・中坂颯一郎（輪島・輪島）
22 平野　悠斗・小西　拓朗（能美・寺井）
23 山岸　真也・本田　直樹（金沢・城南）
24 樋井　理生・山口　直哉（白山・鶴来）
25 大町　諒・山下　大輔（鳳珠・穴水）
26 田原佑一朗・竹中飛雄馬（小松・板津）
27 髙島　大智・濱田　健人（羽咋・富来）
28 寺下　竜矢・田端　晴人（野々市・布水）
29 柳　海風・西田　有希（七尾・能登香島）
30 辻花　晃聖・池田　凌雅（河北・内灘）
31 酒市　浩明・大川　颯太（珠洲・緑丘）
32 東　一輝・七郎丸　巧（加賀・錦城）
33 一恩　拓人・鈴木　慧次（金沢・額）
34 森口　聖士・曽山　結心（鹿島・中能登）
35 村上　勝柾・岡野倫太郎（金沢・芝原）
36 木挽　颯太・則貞　圭吾（珠洲・緑丘）
37 北村　恵人・大壁　祐介（小松・板津）
38 島田　柊・前田　凌佑（野々市・布水）
39 中西　司・西浦　智史（鳳珠・穴水）
40 伊藤　大至・笹津　凱（能美・辰口）
41 前田　公平・東野　祐人（金沢・犀生）
42 野崎　悠渡・橋本　海人（河北・内灘）
43 濵田倫太朗・松村　零音（鹿島・中能登）
44 林　壱成・向山　海仁（小松・松東）
45 大平　照貴・中塚　亮吾（羽咋・志賀）
46 池田　蒼都・遠藤　柊佑（白山・松任）
47 屋舗　雄介・釜谷　悠士（輪島・東陽）
48 廣瀬　駿星・多喜　航大（金沢・北鳴）
49 島田　嵩史・米田　唯斗（鳳珠・穴水）
50 銭谷春之介・竹口風巳也（加賀・錦城）
51 藤岡　海夢・柳　海音（七尾・能登香島）
52 中村　一翔・中　勇人（河北・津幡南）
53 濵谷　駿輔・磯野　一希（輪島・輪島）
54 橋本　直希・橋本　太希（小松・南部）
55 高橋　大河・岩崎　将伍（七尾・朝日）
56 福岡　大晟・谷口　恭介（加賀・山代）
57 伊藤　俊成・西村　光稀（野々市・布水）
58 村崎　圭祐・浦　巧弥（金沢・犀生）
59 鳥竹　海音・鵜野　聖晃（鳳珠・穴水）
60 上西　夏暉・原田　深（金沢・北鳴）
61 濱出　翔大・大門　洋介（珠洲・宝立）
62 池田　将・中西　優斗（能美・根上）
63 高田　健斗・林　健輔（七尾・御祓）
64 人見　将生・原田　大輝（白山・北星）
65 吉村　一成・番山　怜音（羽咋・富来）
66 庄田　翔・西田　雄哉（能美・寺井）
67 島田　和也・不破　啓介（金沢・野田）
68 大森　海誠・土屋亮太朗（鹿島・中能登）

【女子】

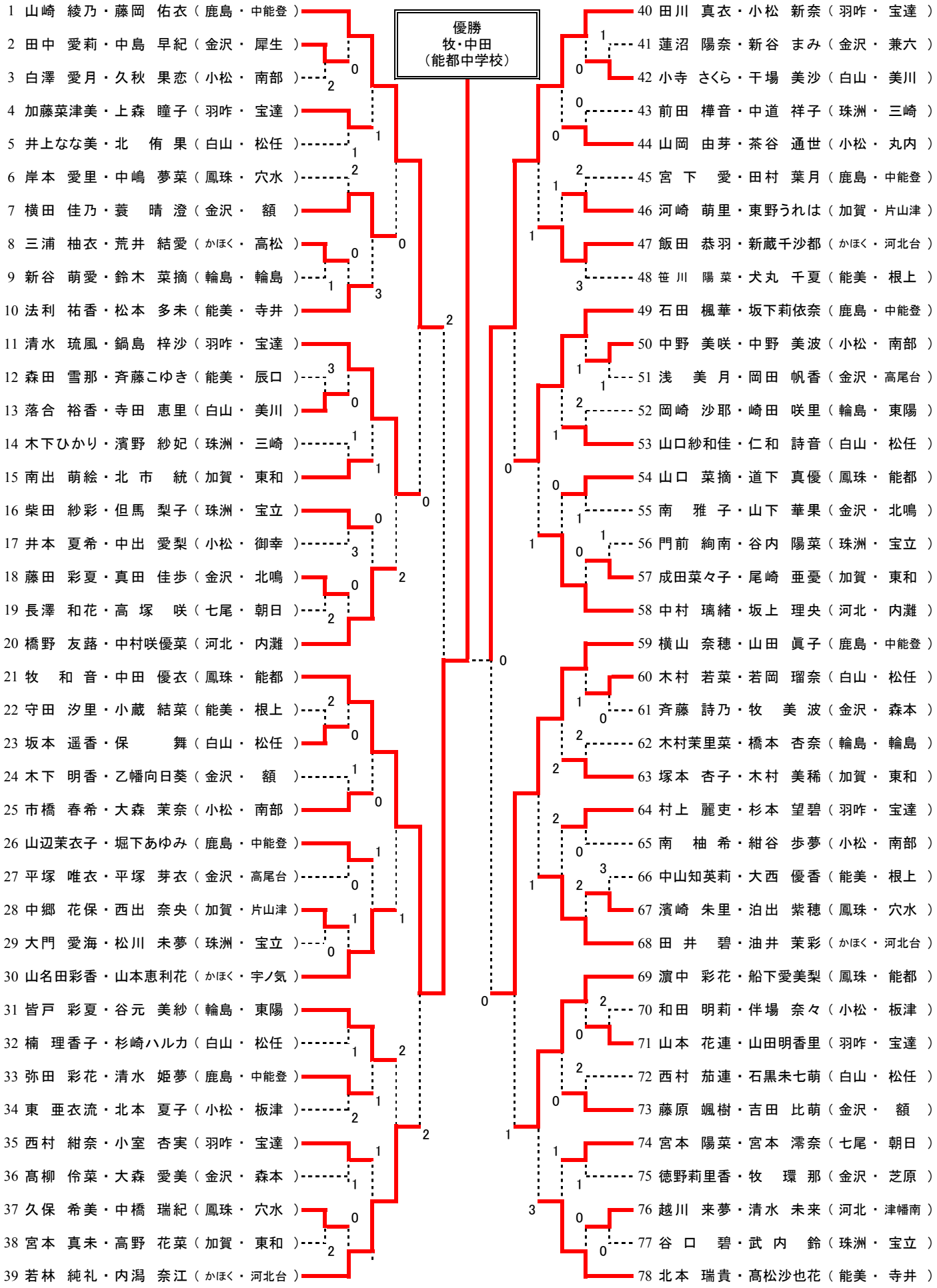
優勝
牧・中田
（能都中学校）
1 山崎 綾乃・藤岡 佑衣（鹿島・中能登）
2 田中 愛莉・中島 早紀（金沢・ 犀生）
3 白澤 愛月・久秋 果恋（小松・ 南部）
4 加藤菜津美・上森 瞳子（羽咋・ 宝達）
5 井上なな美・北 侑 果（白山・ 松任）
6 岸本 愛里・中嶋 夢菜（鳳珠・ 穴水）
7 横田 佳乃・蓑 晴 澄（金沢・ 額）
8 三浦 柚衣・荒井 結愛（かほく・ 高松）
9 新谷 萌愛・鈴木 菜摘（輪島・ 輪島）
10 法利 祐香・松本 多未（能美・ 寺井）
11 清水 琉風・鍋島 梓沙（羽咋・ 宝達）
12 森田 雪那・斉藤こゆき（能美・ 辰口）
13 落合 裕香・寺田 恵里（白山・ 美川）
14 木下ひかり・濱野 紗妃（珠洲・ 三崎）
15 南出 萌絵・北 市 統（加賀・ 東和）
16 柴田 紗彩・但馬 梨子（珠洲・ 宝立）
17 井本 夏希・中出 愛梨（小松・ 御幸）
18 藤田 彩夏・真田 佳歩（金沢・ 北鳴）
19 長澤 和花・高 塚 咲（七尾・ 朝日）
20 橋野 友蕗・中村咲優菜（河北・ 内灘）
21 牧 和 音・中田 優衣（鳳珠・ 能都）
22 守田 汐里・小蔵 結菜（能美・ 根上）
23 坂本 遥香・保 舞（白山・ 松任）
24 木下 明香・乙幡向日葵（金沢・ 額）
25 市橋 春希・大森 茉奈（小松・ 南部）
26 山辺茉衣子・堀下あゆみ（鹿島・中能登）
27 平塚 唯衣・平塚 芽衣（金沢・高尾台）
28 中郷 花保・西出 奈央（加賀・片山津）
29 大門 愛海・松川 未夢（珠洲・ 宝立）
30 山名田彩香・山本恵利花（かほく・ 宇ノ気）
31 皆戸 彩夏・谷元 美紗（輪島・ 東陽）
32 楠 理香子・杉崎ハルカ（白山・ 松任）
33 弥田 彩花・清水 姫夢（鹿島・中能登）
34 東 亜衣流・北本 夏子（小松・ 板津）
35 西村 紺奈・小室 杏実（羽咋・ 宝達）
36 髙柳 伶菜・大森 愛美（金沢・ 森本）
37 久保 希美・中橋 瑞紀（鳳珠・ 穴水）
38 宮本 真未・高野 花菜（加賀・ 東和）
39 若林 純礼・内潟 奈江（かほく・河北台）
40 田川 真衣・小松 新奈（羽咋・ 宝達）
41 蓮沼 陽奈・新谷 まみ（金沢・ 兼六）
42 小寺 さくら・干場 美沙（白山・ 美川）
43 前田 樺音・中道 祥子（珠洲・ 三崎）
44 山岡 由芽・茶谷 通世（小松・ 丸内）
45 宮 下 愛・田村 葉月（鹿島・中能登）
46 河崎 萌里・東野うれは（加賀・片山津）
47 飯田 恭羽・新蔵千沙都（かほく・河北台）
48 笹 川 陽 菜・犬丸 千夏（能美・ 根上）
49 石田 楓華・坂下莉依奈（鹿島・中能登）
50 中野 美咲・中野 美波（小松・ 南部）
51 浅 美 月・岡田 帆香（金沢・高尾台）
52 岡崎 沙耶・崎田 咲里（輪島・ 東陽）
53 山口紗和佳・仁和 詩音（白山・ 松任）
54 山口 菜摘・道下 真優（鳳珠・ 能都）
55 南 雅 子・山下 華果（金沢・ 北鳴）
56 門前 絢南・谷内 陽菜（珠洲・ 宝立）
57 成田菜々子・尾崎 亜憂（加賀・ 東和）
58 中村 璃緒・坂上 理央（河北・ 内灘）
59 横山 奈穂・山田 眞子（鹿島・中能登）
60 木村 若菜・若岡 瑠奈（白山・ 松任）
61 斉藤 詩乃・牧 美 波（金沢・ 森本）
62 木村茉里菜・橋本 杏奈（輪島・ 輪島）
63 塚本 杏子・木村 美稀（加賀・ 東和）
64 村上 麗吏・杉本 望碧（羽咋・ 宝達）
65 南 柚 希・紺谷 歩夢（小松・ 南部）
66 中山知英莉・大西 優香（能美・ 根上）
67 濱崎 朱里・泊出 紫穂（鳳珠・ 穴水）
68 田 井 碧・油井 茉彩（かほく・河北台）
69 濵中 彩花・船下愛美梨（鳳珠・ 能都）
70 和田 明莉・伴場 奈々（小松・ 板津）
71 山本 花連・山田明香里（羽咋・ 宝達）
72 西村 茄連・石黒未七萌（白山・ 松任）
73 藤原 颯樹・吉田 比萌（金沢・ 額）
74 宮本 陽菜・宮本 澪奈（七尾・ 朝日）
75 徳野莉里香・牧 環 那（金沢・ 芝原）
76 越川 来夢・清水 未来（河北・ 津幡南）
77 谷 口 碧・武 内 鈴（珠洲・ 宝立）
78 北本 瑞貴・髙松沙也花（能美・ 寺井）