＜男子個人戦＞

そ の 1

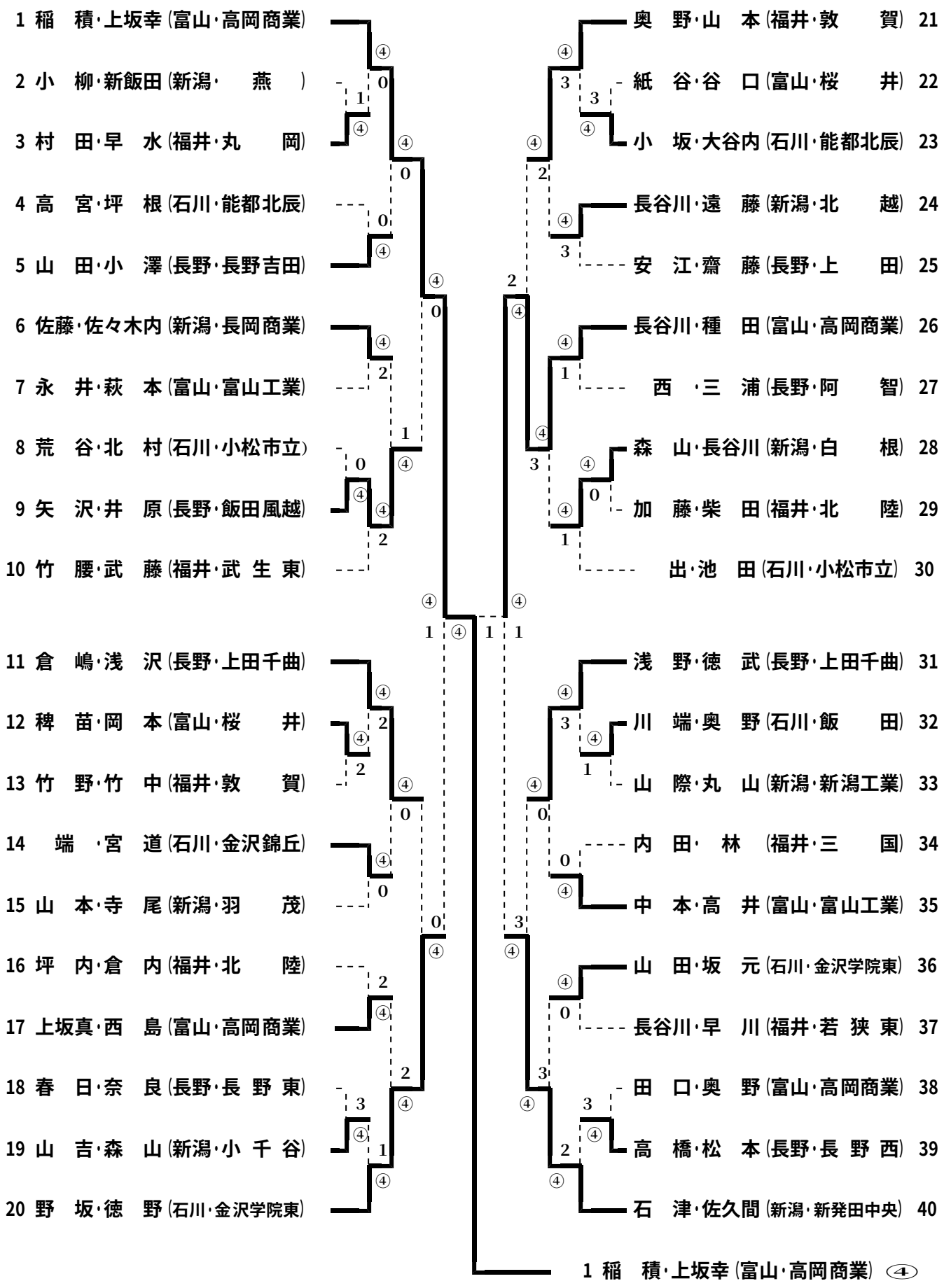
1 稲 積・上坂幸（富山・高岡商業）
2 小 柳・新飯田（新潟・ 燕 ）
3 村 田・早 水（福井・丸 岡）
4 高 宮・坪 根（石川・能都北辰）
5 山 田・小 澤（長野・長野吉田）
6 佐藤・佐々木内（新潟・長岡商業）
7 永 井・萩 本（富山・富山工業）
8 荒 谷・北 村（石川・小松市立）
9 矢 沢・井 原（長野・飯田風越）
10 竹 腰・武 藤（福井・武 生 東）
11 倉 嶋・浅 沢（長野・上田千曲）
12 稗 苗・岡 本（富山・桜 井）
13 竹 野・竹 中（福井・敦 賀）
14 端 ・宮 道（石川・金沢錦丘）
15 山 本・寺 尾（新潟・羽 茂）
16 坪 内・倉 内（福井・北 陸）
17 上坂真・西 島（富山・高岡商業）
18 春 日・奈 良（長野・長 野 東）
19 山 吉・森 山（新潟・小 千 谷）
20 野 坂・徳 野（石川・金沢学院東）
21 奥 野・山 本（福井・敦 賀）
22 紙 谷・谷 口（富山・桜 井）
23 小 坂・大谷内（石川・能都北辰）
24 長谷川・遠 藤（新潟・北 越）
25 安 江・齋 藤（長野・上 田）
26 長谷川・種 田（富山・高岡商業）
27 西 ・三 浦（長野・阿 智）
28 森 山・長谷川（新潟・白 根）
29 加 藤・柴 田（福井・北 陸）
30 出・池 田（石川・小松市立）
31 浅 野・徳 武（長野・上田千曲）
32 川 端・奥 野（石川・飯 田）
33 山 際・丸 山（新潟・新潟工業）
34 内 田・ 林 （福井・三 国）
35 中 本・高 井（富山・富山工業）
36 山 田・坂 元（石川・金沢学院東）
37 長谷川・早 川（福井・若 狭 東）
38 田 口・奥 野（富山・高岡商業）
39 高 橋・松 本（長野・長 野 西）
40 石 津・佐久間（新潟・新発田中央）
1 稲 積・上坂幸（富山・高岡商業）

＜男子個人戦＞

そ の 2

41 竹　花・徳　竹（長野・長 野 東）
42 高　橋・谷　口（石川・羽咋工業）
43 山　川・熊　谷（福井・北　　陸）
44 高　辻・上坂治（富山・高岡商業）
45 田　中・高　桑（新潟・白　　根）
46 打　出・坂　上（石川・小松市立）
47 小　松・唐　沢（長野・長野高専）
48 島　野・渡　辺（富山・高 岡 西）
49 山　本・冨　樫（新潟・新発田中央）
50 覚　明・辻　野（福井・敦　　賀）

51 田中・佐々木浩（新潟・長岡商業）
52 森　・松　山（長野・阿　　智）
53 西　浦・瀬　尾（福井・敦　　賀）
54 岡　田・前　田（富山・富山工業）
55 谷　路・三　浦（石川・金沢学院東）
56 国　京・針　谷（福井・三　　国）
57 南　・西　澤（長野・長野日大）
58 屋　木・大　向（石川・能都北辰）
59 長　澤・丸　山（新潟・十 日 町）
60 中　山・　辻　（富山・高岡商業）

— 3 中　田・渡　邉（長野・上田千曲）66

小　柳・中　原（新潟・北　　越）61
小　泉・和　田（長野・上田染谷丘）62
松　見・木　内（福井・敦　　賀）63
下　畠・　森　（石川・小松市立）64
穴　口・大　島（富山・桜　　井）65
中　田・渡　邉（長野・上田千曲）66
榎　本・伊　藤（新潟・新発田商業）67
河　合・高　田（富山・砺　　波）68
大　森・多　知（石川・鹿　　西）69
岸・信　濃（福井・丸　　岡）70

中　川・柴　田（富山・高岡商業）71
東　口・道　下（石川・能都北辰）72
福　島・川　瀬（新潟・　巻　）73
佐　藤・市　嶋（福井・三　　国）74
中　山・中　山（長野・伊那弥生ヶ丘）75
古田島・大　崎（新潟・長岡商業）76
山　本・浅　山（福井・高　　志）77
池　田・井　上（長野・飯田風越）78
飴　田・黒　木（富山・高 岡 南）79
田　中・坂　井（石川・金沢学院東）80