シニア男子 ５０

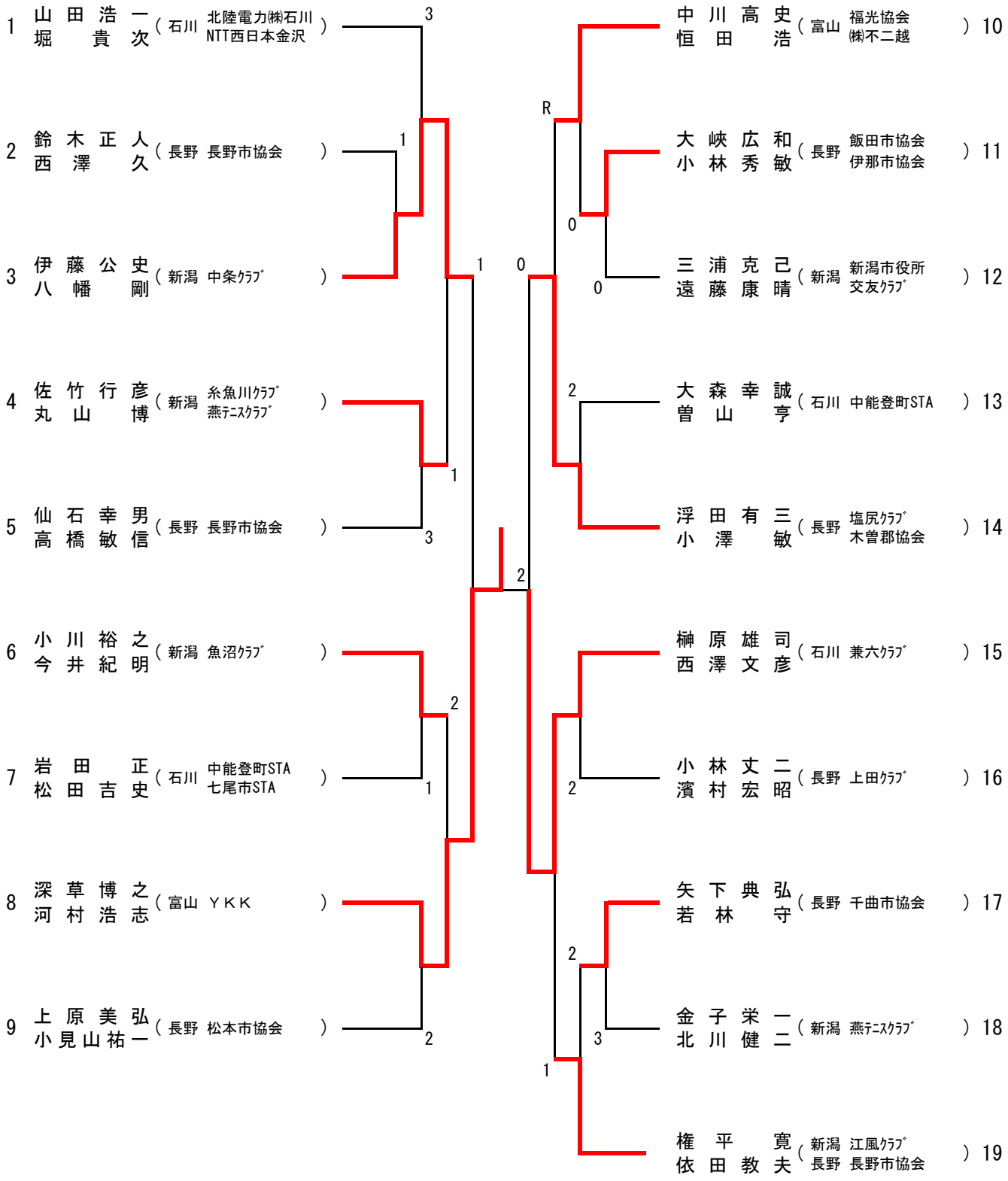
1 山田浩一 堀貴次 (石川 北陸電力㈱石川 NTT西日本金沢)
2 鈴木正人 西澤久 (長野 長野市協会)
3 伊藤公史 八幡剛 (新潟 中条ｸﾗﾌﾞ)
4 佐竹行彦 丸山博 (新潟 糸魚川ｸﾗﾌﾞ 燕ﾃﾆｽｸﾗﾌﾞ)
5 仙石幸男 高橋敏信 (長野 長野市協会)
6 小川裕之 今井紀明 (新潟 魚沼ｸﾗﾌﾞ)
7 岩田正 松田吉史 (石川 中能登町STA 七尾市STA)
8 深草博之 河村浩志 (富山 ＹＫＫ)
9 上原美弘 小見山祐一 (長野 松本市協会)
10 中川高史 恒田浩 (富山 福光協会 ㈱不二越)
11 大峡広和 小林秀敏 (長野 飯田市協会 伊那市協会)
12 三浦克己 遠藤康晴 (新潟 新潟市役所 交友ｸﾗﾌﾞ)
13 大森幸誠 曽山亨 (石川 中能登町STA)
14 浮田有三 小澤敏 (長野 塩尻ｸﾗﾌﾞ 木曽郡協会)
15 榊原雄司 西澤文彦 (石川 兼六ｸﾗﾌﾞ)
16 小林丈二 濱村宏昭 (長野 上田ｸﾗﾌﾞ)
17 矢下典弘 若林守 (長野 千曲市協会)
18 金子栄一 北川健二 (新潟 燕ﾃﾆｽｸﾗﾌﾞ)
19 権平寛 依田教夫 (新潟 江風ｸﾗﾌﾞ 長野 長野市協会)
3
1
1
1
3
2
1
2
2
R
0
0
0
2
2
2
3
1