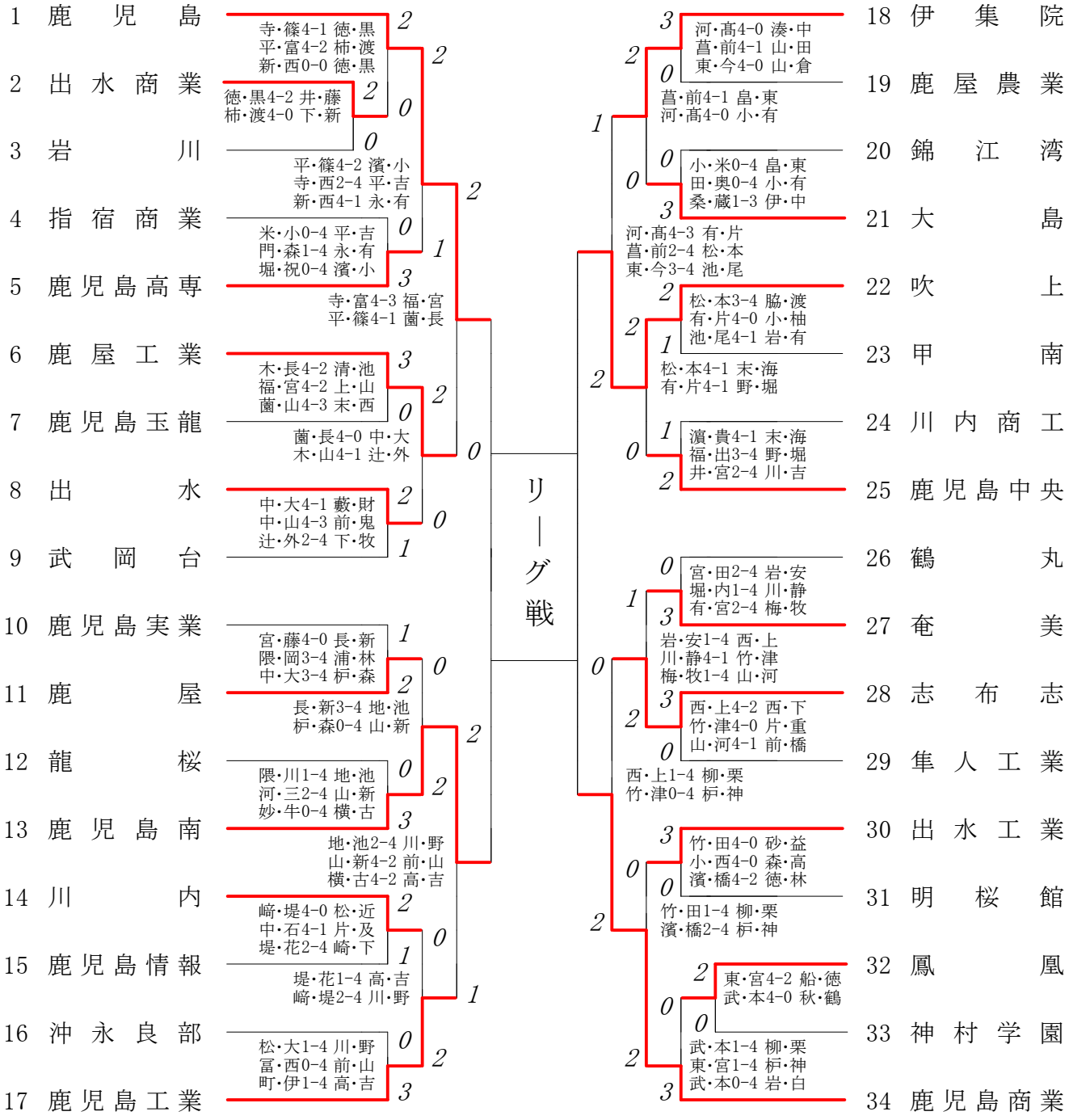2013年度　新人戦　男子学校対抗の部　:ソフトテニス(鹿児島)