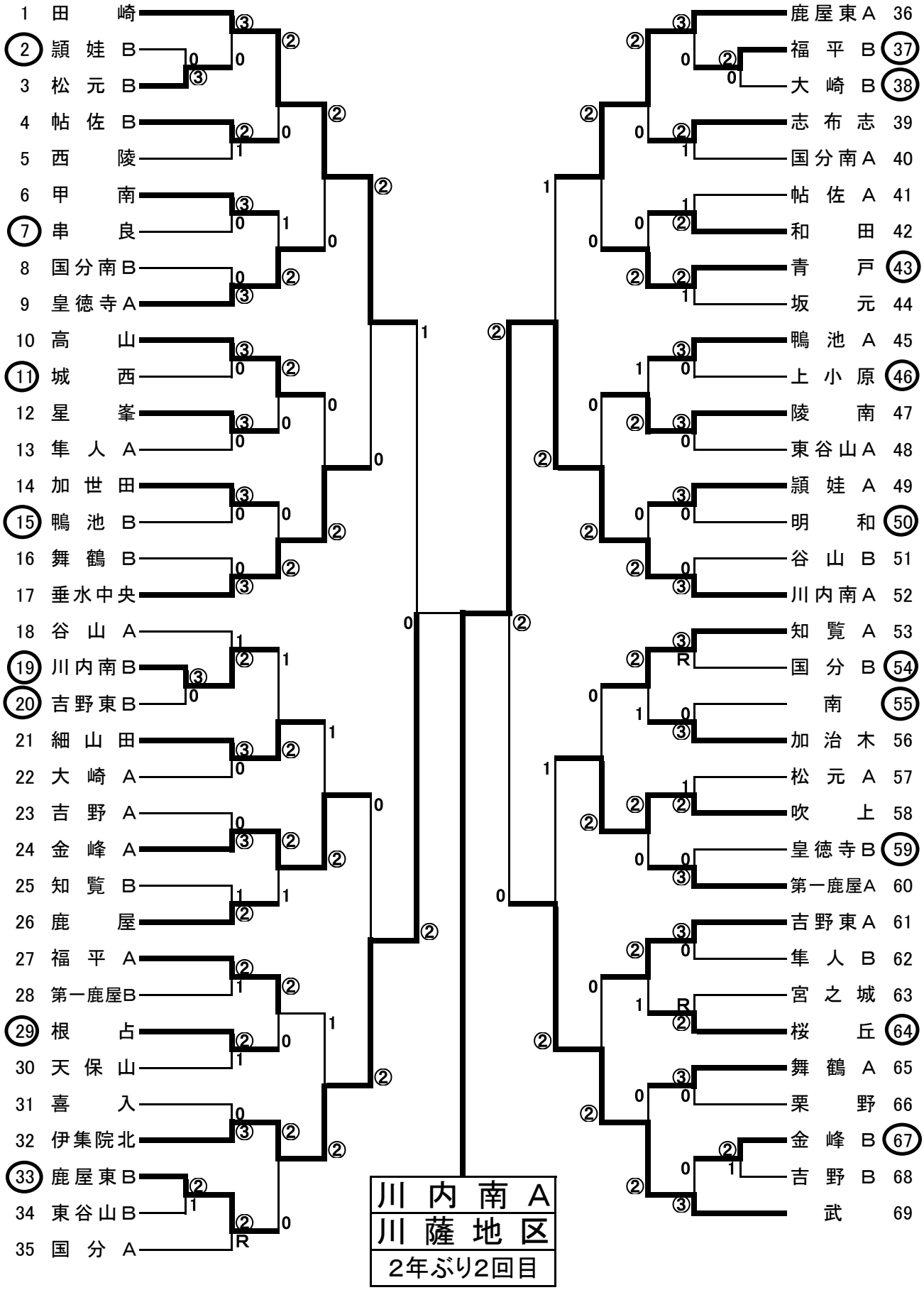【第22回鹿児島県中学校選抜川畑杯ソフトテニス大会1年女子H29．1．22】