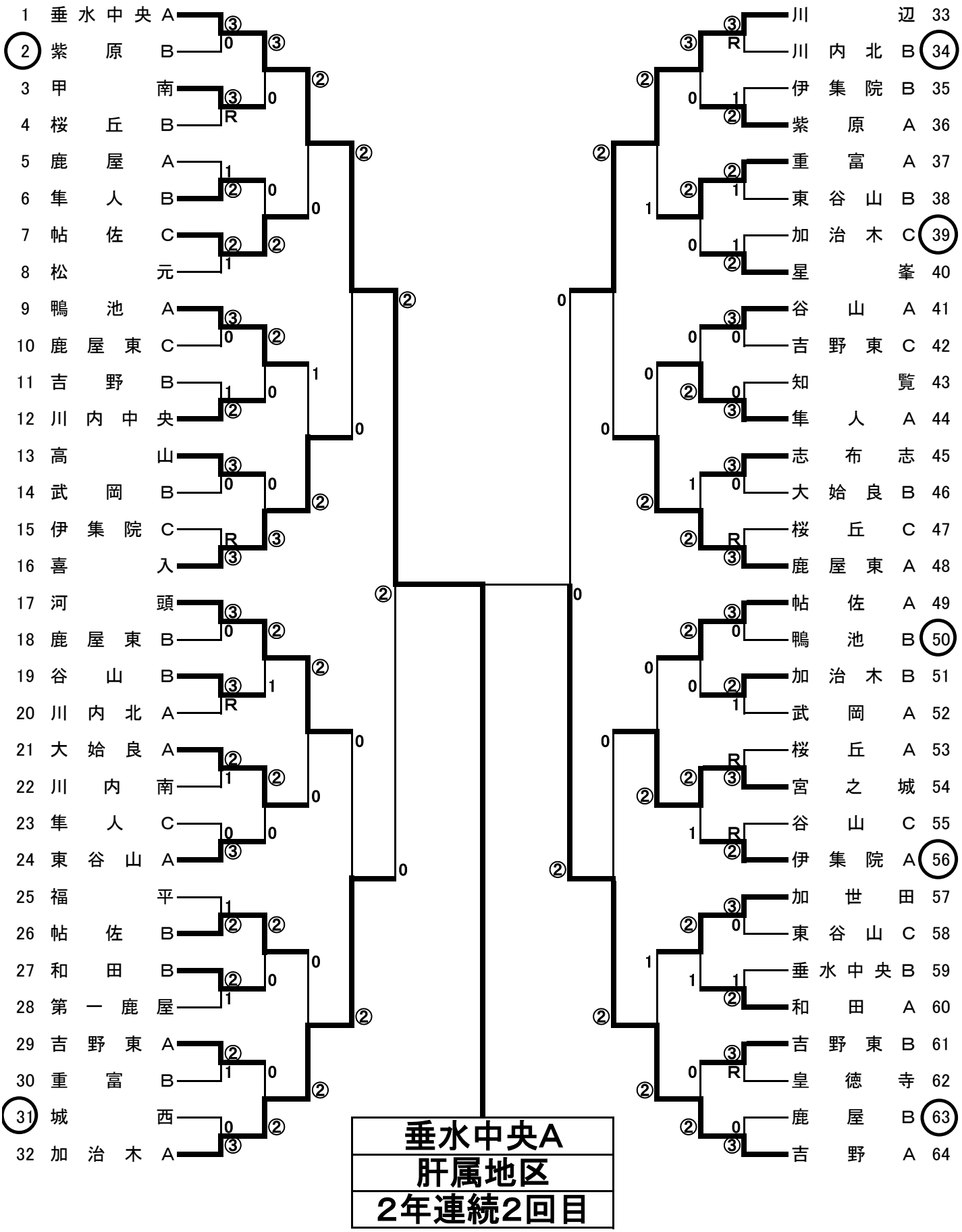【第22回鹿児島県中学校選抜川畑杯ソフトテニス大会1年男子H29．1．29】