日本スポーツマスターズ２０２６ 石川大会　予選リーグ

【予選リーグ】

A	チーム名	北海道	石川県B	茨城県	勝率	差	順位
1	北 海 道		④	⑤	2/2		1
2	石 川 県 B	1		④	1/2		2
3	茨 城 県	0	1		0/2		3

F	チーム名	広島県	福井県	韓国A	勝率	差	順位
1	広 島 県		④	③	2/2		1
2	福 井 県	1		③	1/2		2
3	韓 国 A	2	2		0/2		3

B	チーム名	千葉県	熊本県	岩手県	勝率	差	順位
1	千 葉 県		④	⑤	2/2		1
2	熊 本 県	1		③	1/2		2
3	岩 手 県	0	2		0/2		3

G	チーム名	香川県	静岡県	神奈川県	勝率	差	順位
1	香 川 県		③	③	2/2		1
2	静 岡 県	2		③	1/2		2
3	神 奈 川 県	2	2		0/2		3

C	チーム名	岡山県	韓国B	京都府	勝率	差	順位
1	岡 山 県		⑤	2	1/2		2
2	韓 国 B	0		1	0/2		3
3	京 都 府	③	④		2/2		1

H	チーム名	徳島県	福島県	石川県A	勝率	差	順位
1	徳 島 県		R	R	0/2		3
2	福 島 県	⑤		③	2/2		1
3	石 川 県 A	⑤	2		1/2		2

D	チーム名	福岡県	長野県	愛媛県	勝率	差	順位
1	福 岡 県		④	⑤	2/2		1
2	長 野 県	1		2	0/2		3
3	愛 媛 県	0	③		1/2		2

I	チーム名	東京都	新潟県	佐賀県	勝率	差	順位
1	東 京 都		⑤	④	2/2		1
2	新 潟 県	0		1	0/2		3
3	佐 賀 県	1	④		1/2		2

E	チーム名	愛知県	埼玉県	富山県	勝率	差	順位
1	愛 知 県		⑤	④	2/2		1
2	埼 玉 県	0		2	0/2		3
3	富 山 県	1	③		1/2		2

1位トーナメント

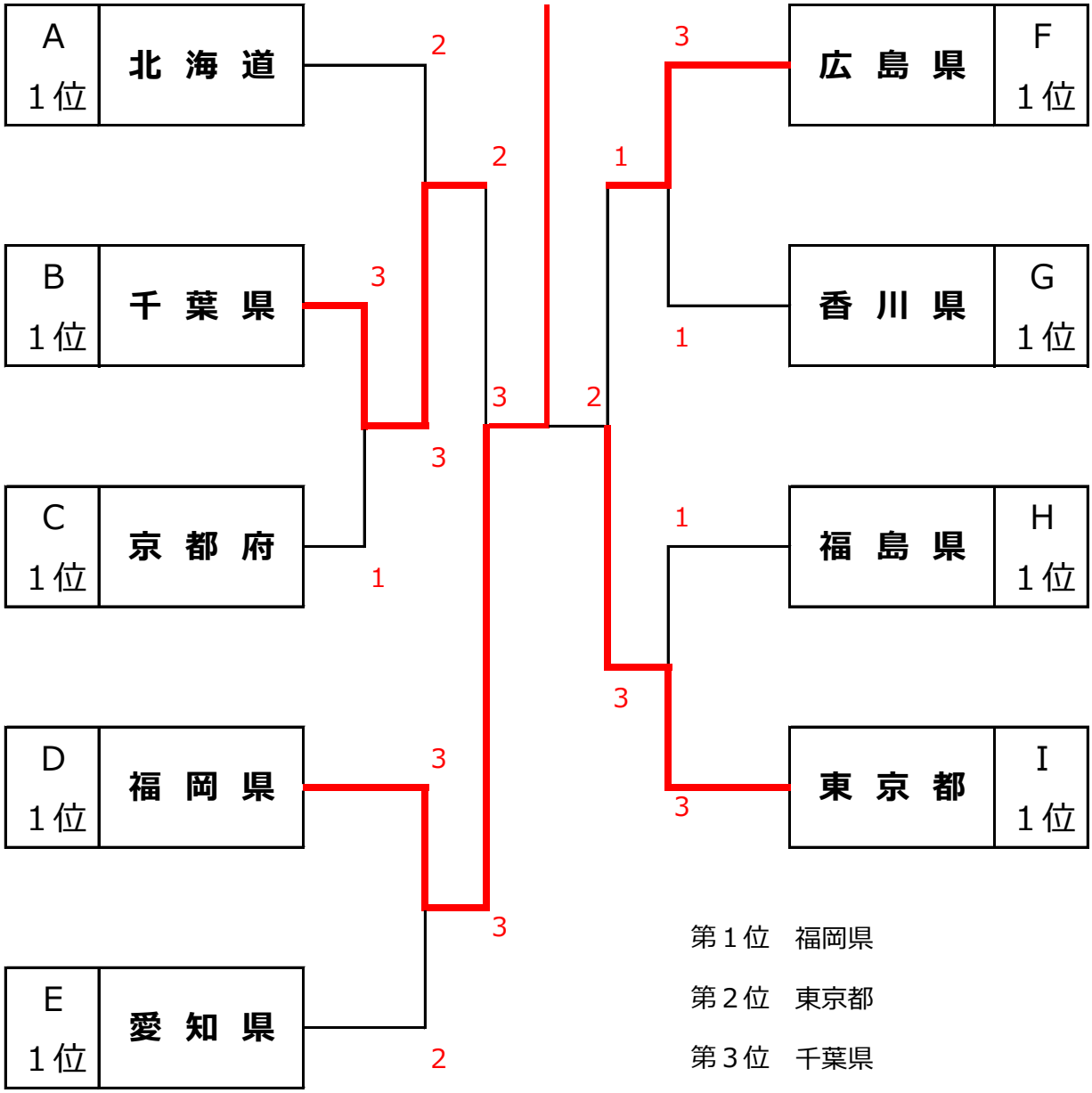

第１位　福岡県

第２位　東京都

第３位　千葉県

第３位　広島県

2位トーナメント

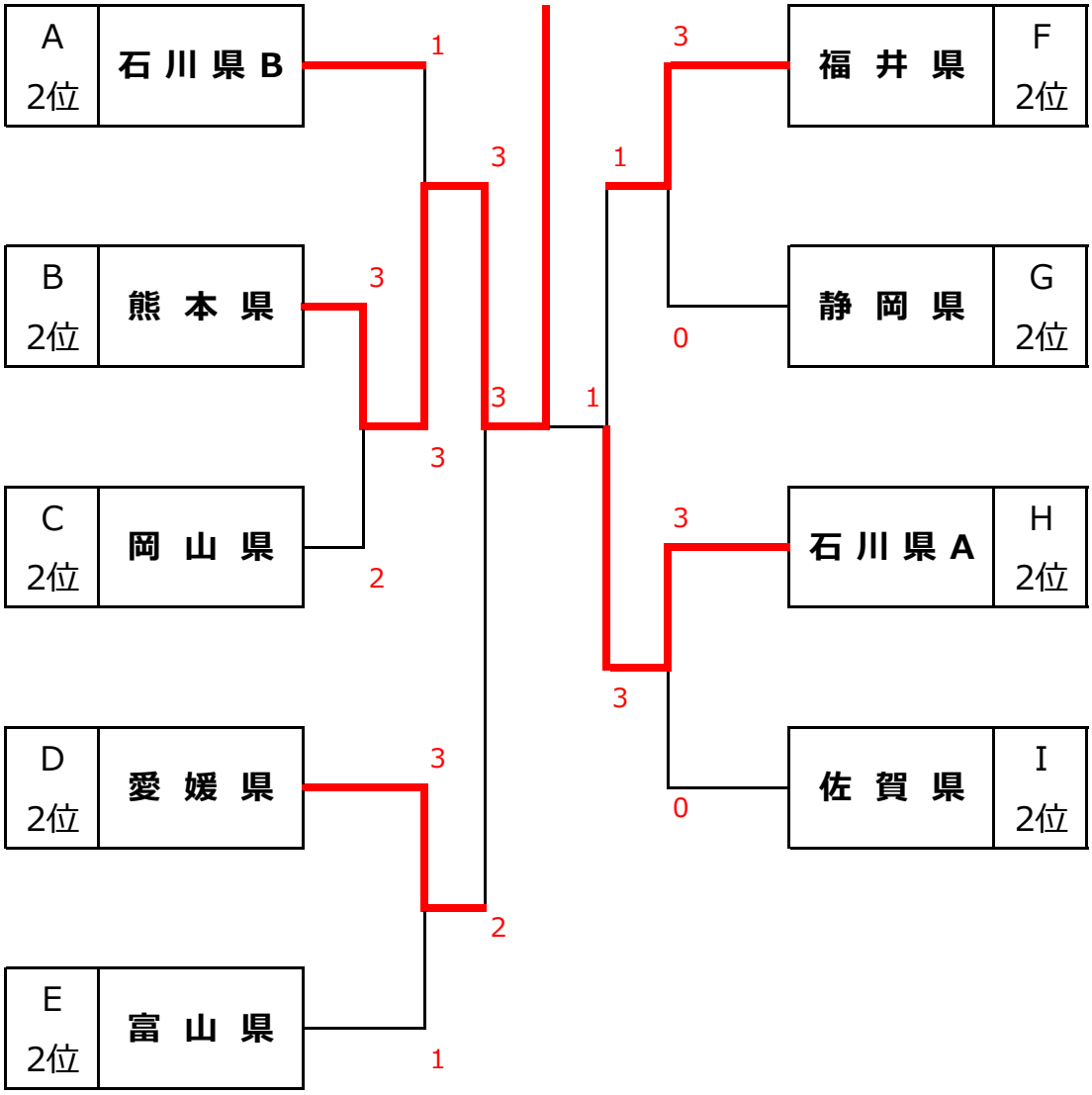
A
2位
石川県B
B
2位
熊本県
C
2位
岡山県
D
2位
愛媛県
E
2位
富山県
福井県
F
2位
静岡県
G
2位
石川県A
H
2位
佐賀県
I
2位
1
3
3
3
3
2
3
2
1
1
3
0
3
0

3位トーナメント

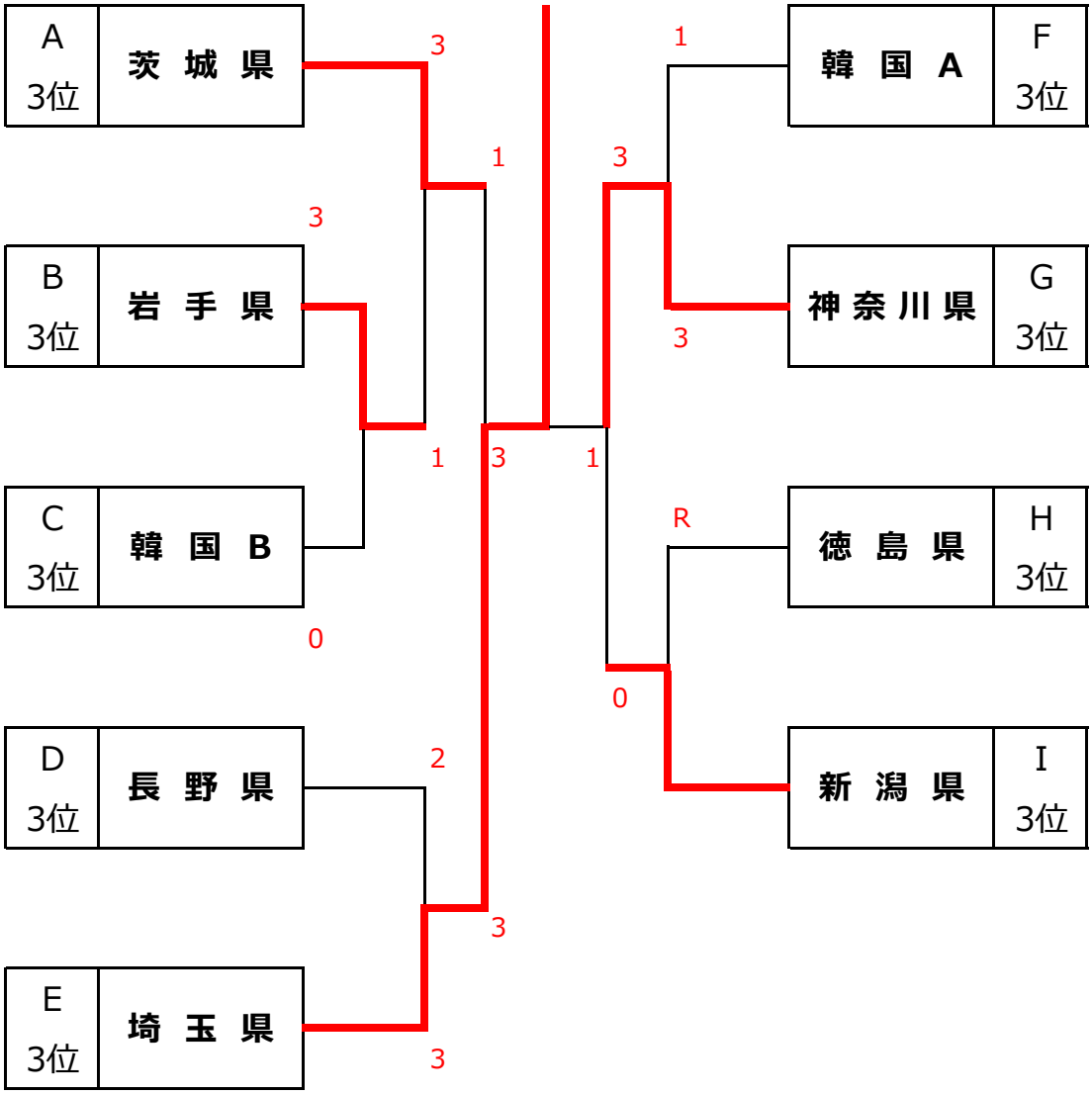
A
3位
茨 城 県
B
3位
岩 手 県
C
3位
韓 国 B
D
3位
長 野 県
E
3位
埼 玉 県
F
3位
韓 国 A
G
3位
神 奈 川 県
H
3位
徳 島 県
I
3位
新 潟 県
3
1
3
1
3
1
3
1
3
0
R
0
2
3
3

京都府	山下　和宏 (コーチ1)		稲場　えり (コーチ1)	41	中西　基樹	38	松井　あかね	51	大田　真史	48	吉崎　香奈絵 (コーチ1)	46
			島田　藍	39	松山　誠人	38	服部　純代 (コーチ1)	50	山下　和宏 (コーチ1)	46	金子　敬	47