平成18年度　三重県高等学校総合体育大会兼全国高等学校総合体育大会ソフトテニス競技三重県予選大会
平成18年5月26日･29日･6月3日
伊勢市営庭球場

女子個人 (1)

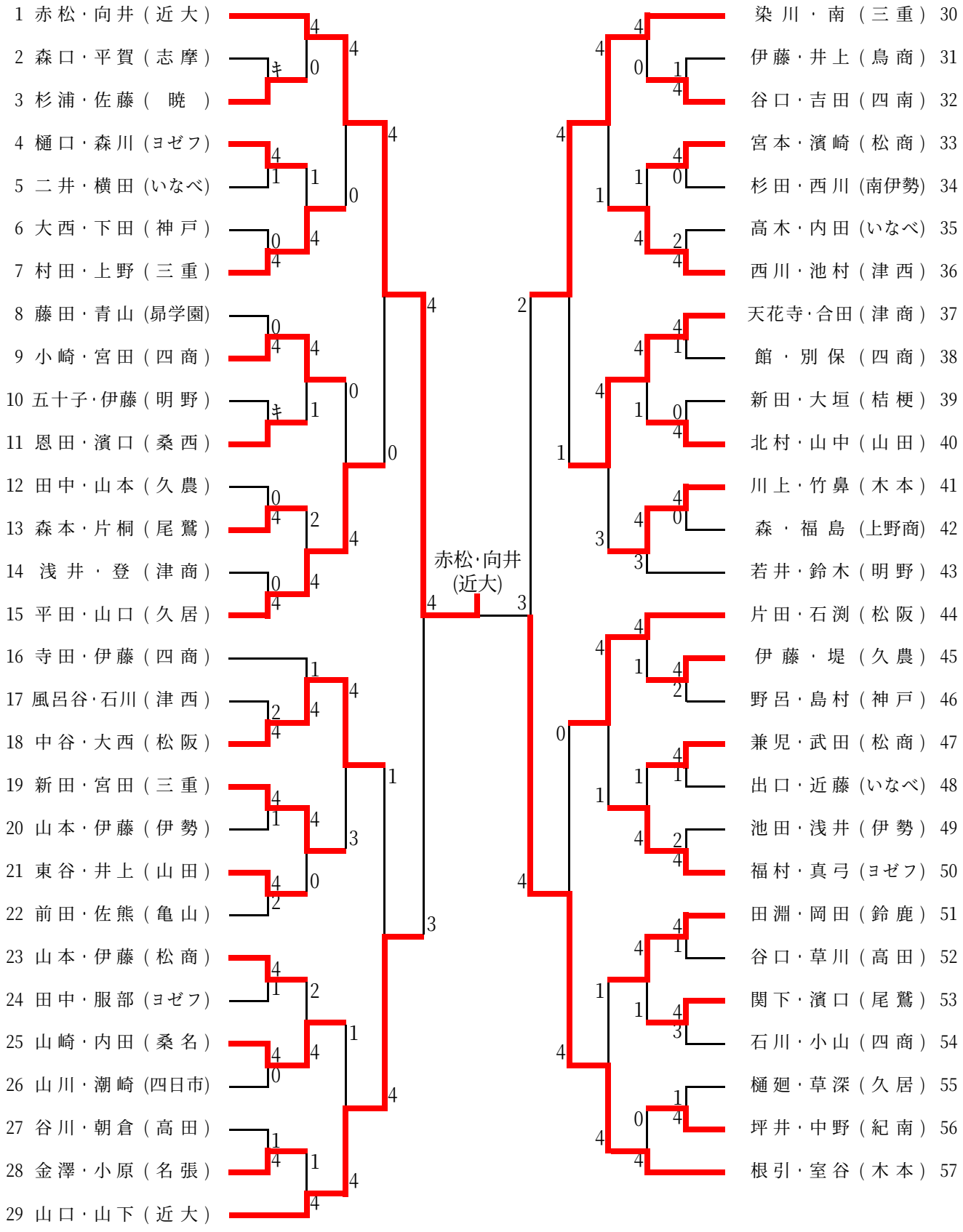

準決勝　赤松・向井（近大）4 - 1 横山・森井（松商）
　　和田・宮下（三重）4 - 3 川村・三栗谷（津商）
決　勝　赤松・向井（近大）4 - 0 和田・宮下（三重）

平成18年度　三重県高等学校総合体育大会兼全国高等学校総合体育大会ソフトテニス競技三重県予選大会
平成18年5月26日･29日･6月3日
伊勢市営庭球場

女子個人 (2)

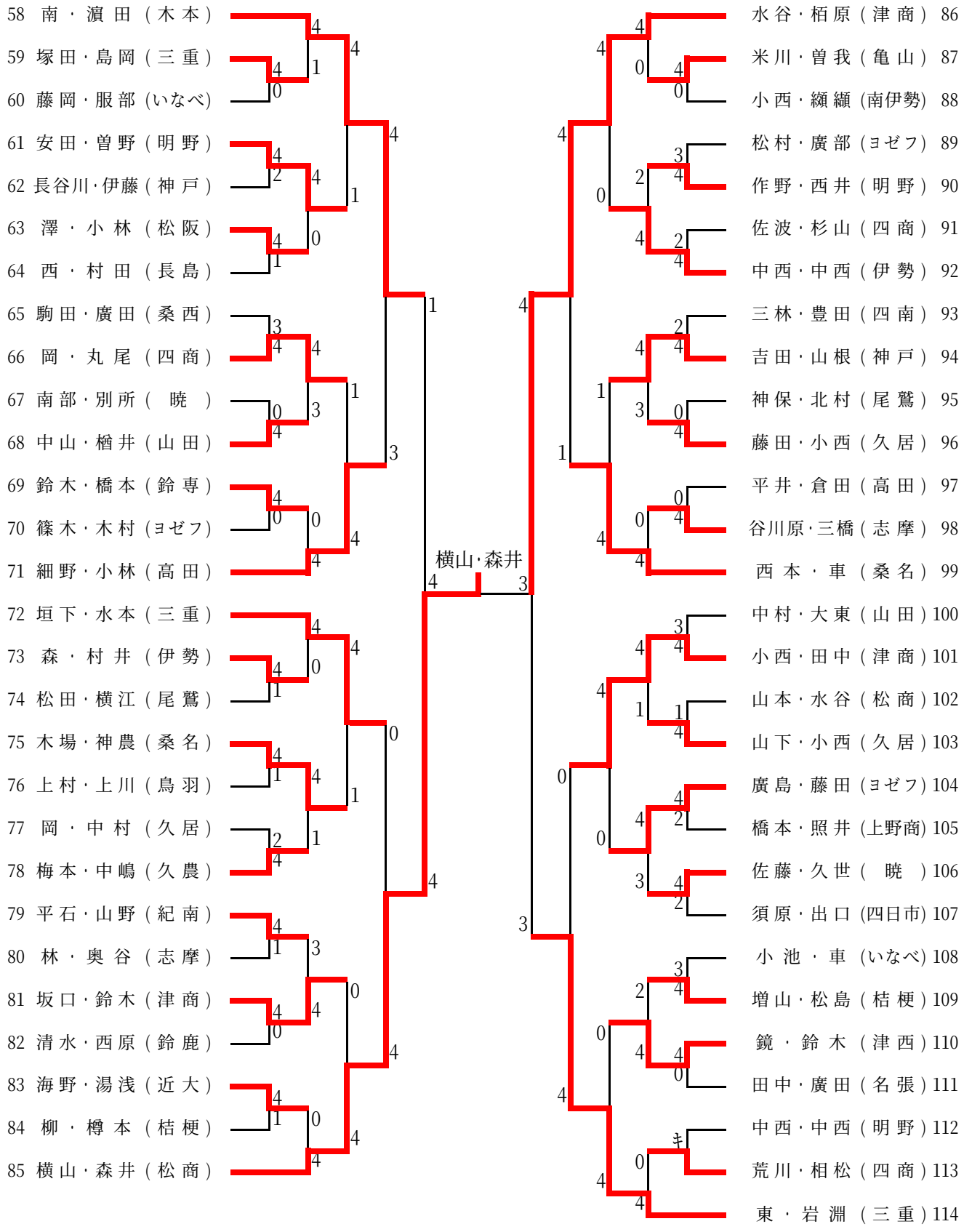

平成18年度　三重県高等学校総合体育大会兼全国高等学校総合体育大会ソフトテニス競技三重県予選大会
平成18年5月26日･29日･6月3日
伊勢市営庭球場

女子個人 (3)

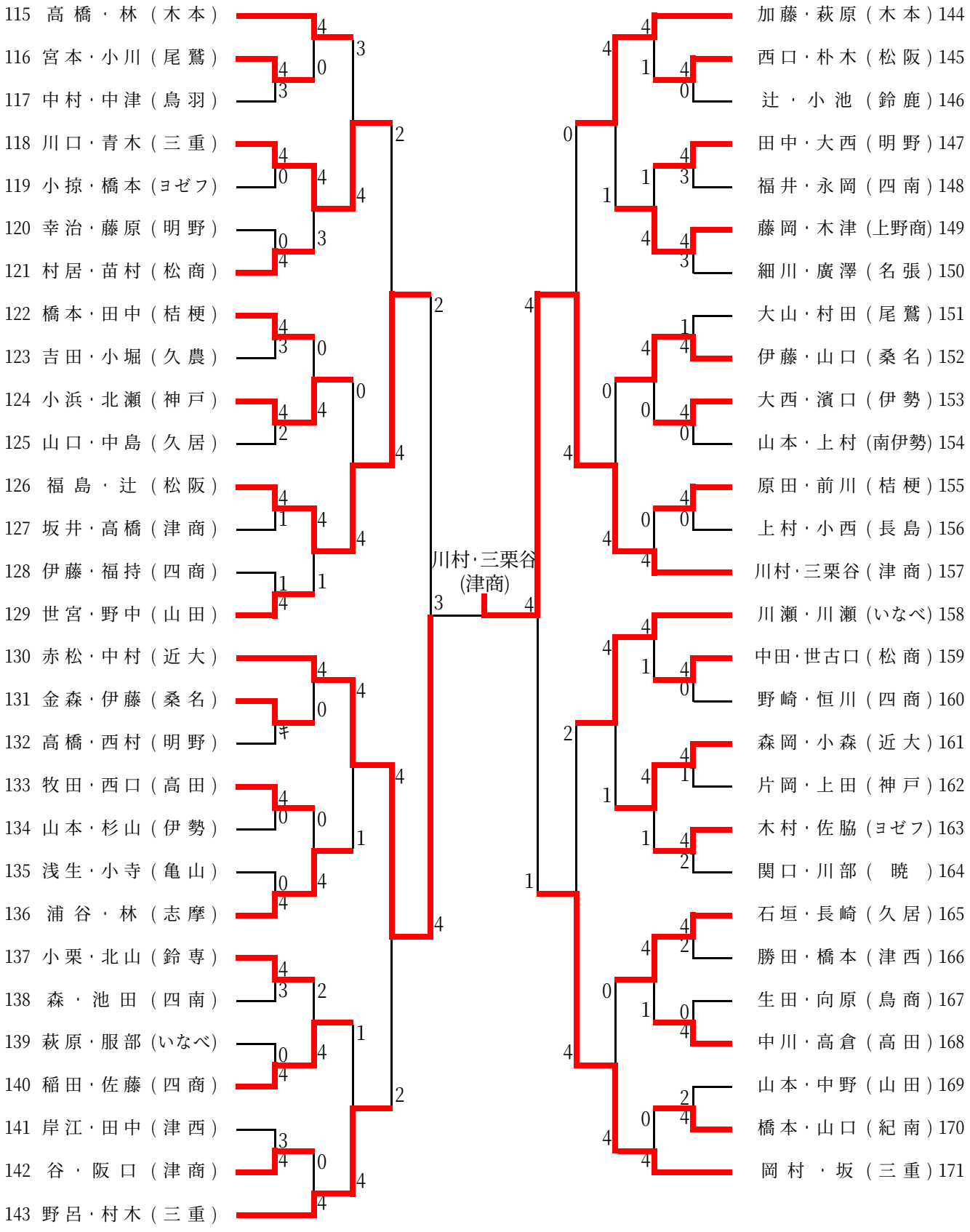

平成18年度　三重県高等学校総合体育大会兼全国高等学校総合体育大会ソフトテニス競技三重県予選大会
平成18年5月26日･29日･6月3日
伊勢市営庭球場
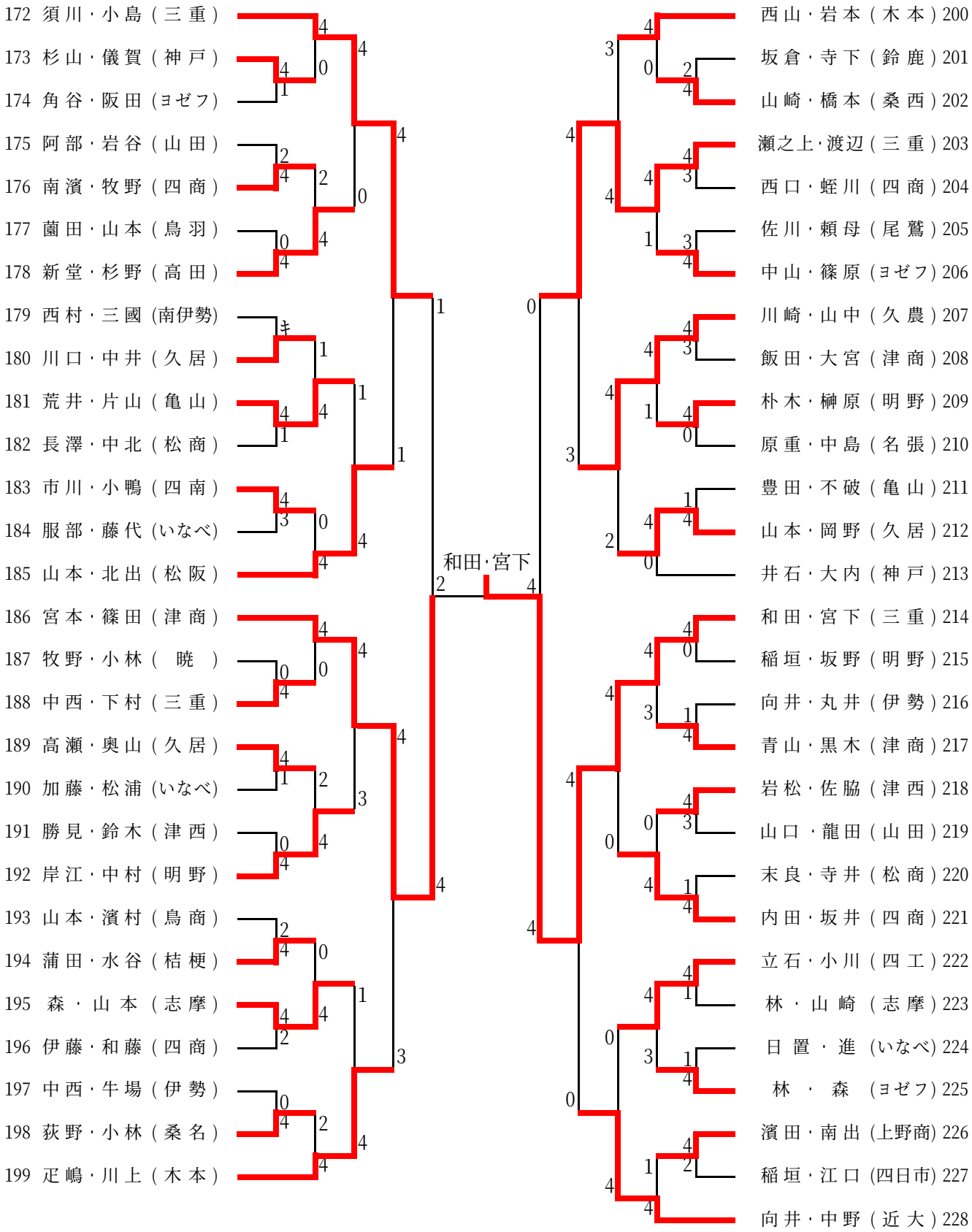
女子個人 (4)