平成20年度 三重県高等学校総合体育大会兼全国高等学校総合体育大会ソフトテニス競技三重県予選大会
平成20年5月30日･31日･6月2日
伊勢市営庭球場

男子個人 (1)

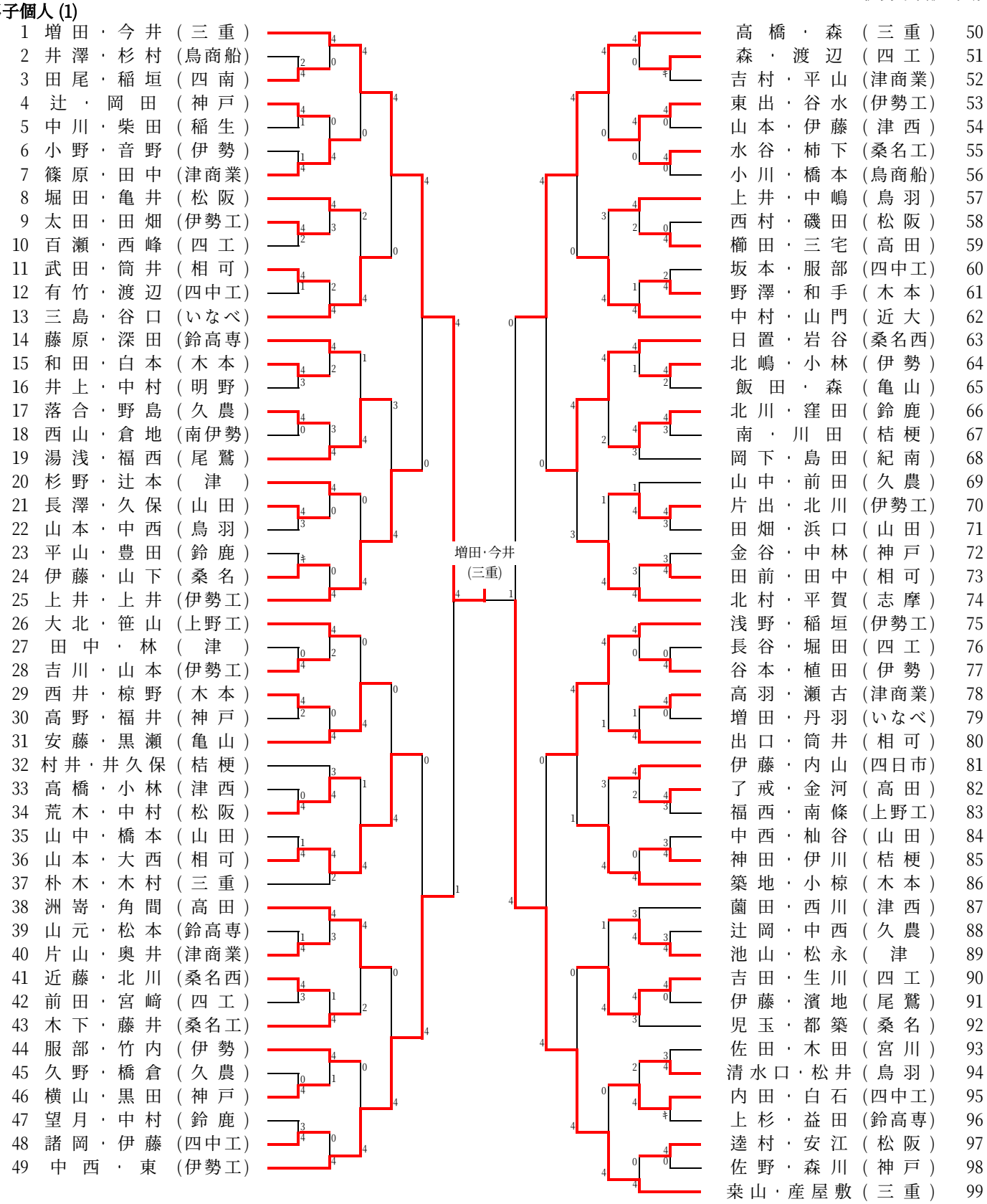

準決勝	増田･今井	(三重)	④	-	0	品川･石川	(三重)
	市橋･釣谷	(三重)	④	-	2	山口･小出	(津商業)
決 勝	増田･今井	(三重)	④	-	0	市橋･釣谷	(三重)

平成20年度 三重県高等学校総合体育大会兼全国高等学校総合体育大会ソフトテニス競技三重県予選大会
平成20年5月30日･31日･6月2日
伊勢市営庭球場

男子個人 (2)

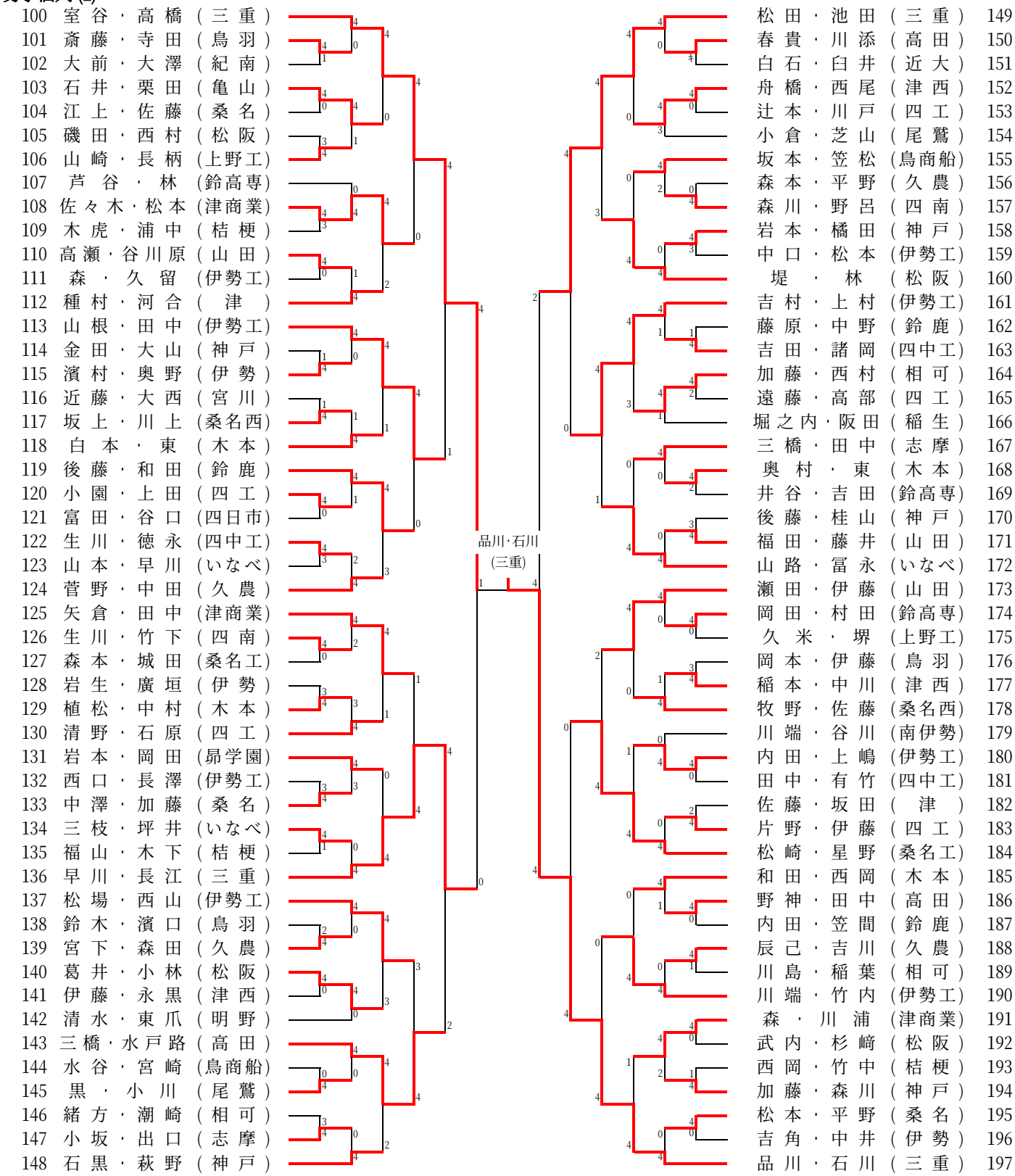

平成20年度 三重県高等学校総合体育大会兼全国高等学校総合体育大会ソフトテニス競技三重県予選大会
平成20年5月30日･31日･6月2日
伊勢市営庭球場

男子個人 (3)

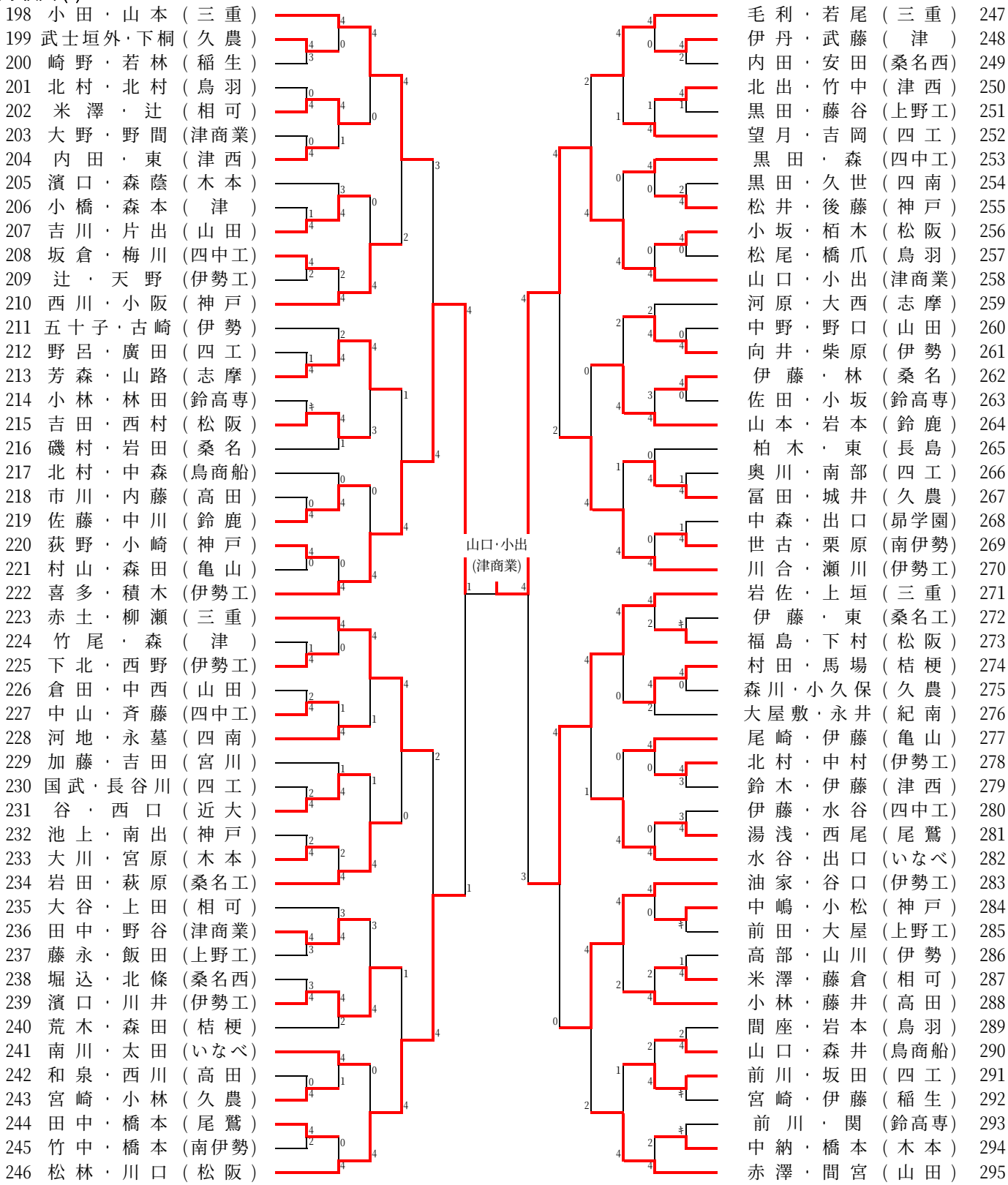

平成20年度 三重県高等学校総合体育大会兼全国高等学校総合体育大会ソフトテニス競技三重県予選大会
平成20年5月30日･31日･6月2日
伊勢市営庭球場

男子個人 (4)

296 村上・内山（三重）
297 神保・三井（いなべ）
298 鈴木・森川（山田）
299 村田・杉浦（松阪）
300 山本・間部（紀南）
301 佐々木・大西（相可）
302 出口・小西（昴学園）
303 浅川・中村（久農）
304 鈴木・栗田（神戸）
305 山本・濱口（伊勢）
306 藤城・川口（上野工）
307 八田・山口（伊勢工）
308 加藤・坂上（四工）
309 北林・白塚（伊勢工）
310 大村・森上（鈴高専）
311 大庭・前川（神戸）
312 小市・小原（桔梗）
313 竹田・新屋（尾鷲）
314 中西・上村（鳥羽）
315 中村・中根（稲生）
316 海川・藤田（桑名西）
317 久保・若林（木本）
318 宮崎・伊藤（高田）
319 青木・高瀬（相可）
320 片岡・竹鼻（近大）
321 福西・飯田（伊勢工）
322 小久保・木本（松阪）
323 五十子・森田（鳥羽）
324 東・乾（志摩）
325 碇・北出（伊勢）
326 前嶋・奥井（南伊勢）
327 山本・中井（明野）
328 伊藤・渋沢（桑名工）
329 牧野・小林（四工）
330 小林・鈴木（津商業）
331 桑田・西川（神戸）
332 前田・勢力（山田）
333 伊藤・下里（四中工）
334 杉浦・林（久農）
335 藤田・近藤（桑名）
336 間宮・福山（津）
337 浅生・鵜飼（高田）
338 後藤・相松（鳥商船）
339 横町・阿部（鈴鹿）
340 東・竹尾（木本）
341 秋山・廣（伊勢工）
342 藤田・矢野（亀山）
343 炭谷・福田（津西）
344 松舟・大久保（三重）

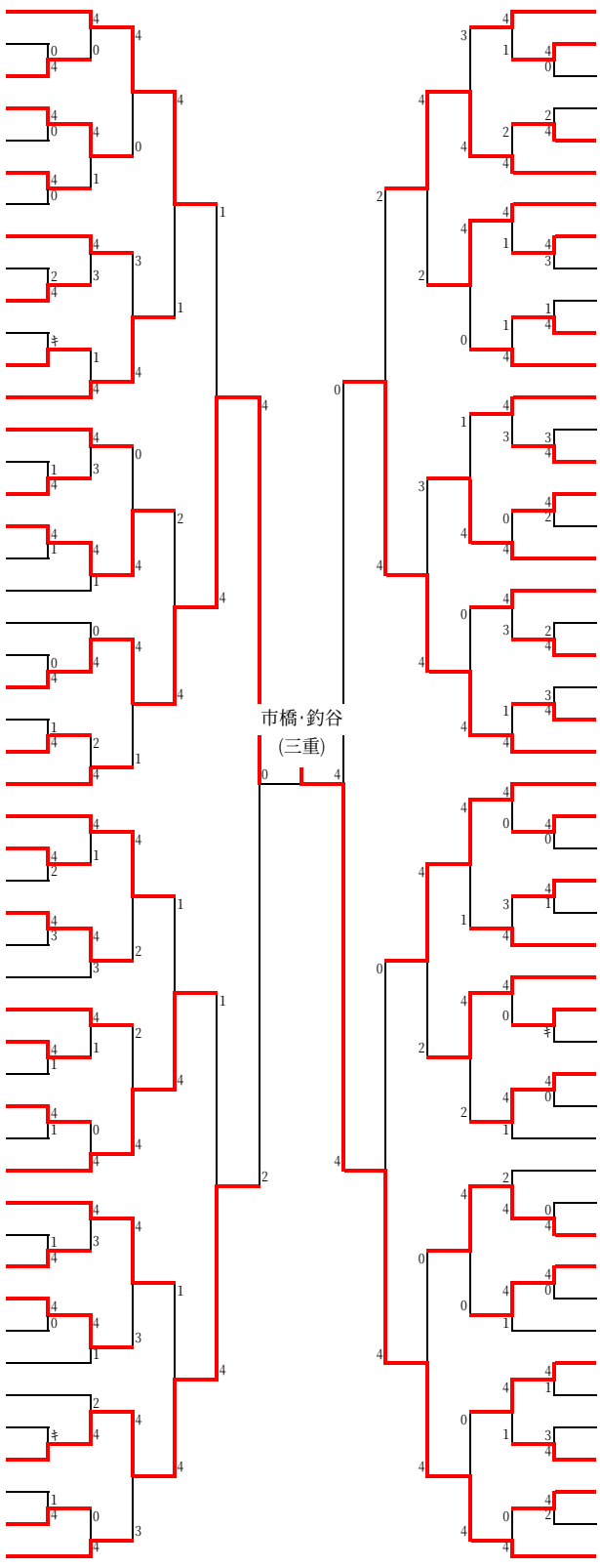

雨堤・宇杉（伊勢工） 345
川井・福田（桑名工） 346
吉岡・仲野（上野工） 347
古閑・岩田（亀山） 348
大西・浅野（津商業） 349
小岐須・更谷（神戸） 350
伊東・三石（いなべ） 351
伊藤・中村（津） 352
森田・森谷（久農） 353
小寺・下村（鳥羽） 354
角田・古市（四中工） 355
藪内・永田（桔梗） 356
荘司・西川（木本） 357
筒井・久世（松阪） 358
松田・小林（伊勢） 359
長谷川・原田（津西） 360
田中・松ケ谷（鈴鹿） 361
梅田・辻村（相可） 362
山際・村林（山田） 363
南・河原（志摩） 364
青山・南部（四工） 365
横地・加藤（桑名） 366
島田・大前（紀南） 367
羽渕・加藤（三重） 368
中瀬・吉田（高田） 369
坂井・野田（久農） 370
塩崎・松谷（鳥商船） 371
中山・辻（桑名西） 372
門・南（木本） 373
山内・磯貝（四南） 374
坂本・岡（近大） 375
川井・尾崎（伊勢） 376
田中・黒（尾鷲） 377
山下・野北（伊勢工） 378
濱田・冨井（神戸） 379
伊藤・奥出（三重） 380
佐熊・桜井（津商業） 381
木村・新井（鈴鹿） 382
土井・大川（松阪） 383
喜多・丹羽（四中工） 384
渡辺・小野（津西） 385
八島・今村（四日市） 386
伊藤・藤田（鈴高専） 387
安藤・稲垣（桑名） 388
村上・三橋（相可） 389
笠原・伊藤（四工） 390
中嶋・濱田（桔梗） 391
松本・奥村（伊勢工） 392
市橋・釣谷（三重） 393