平成21年度 三重県高等学校総合体育大会兼全国高等学校総合体育大会ソフトテニス競技三重県予選大会
平成21年5月29日・30日
伊勢市営庭球場・三重高校テニス場

女子個人 (1)

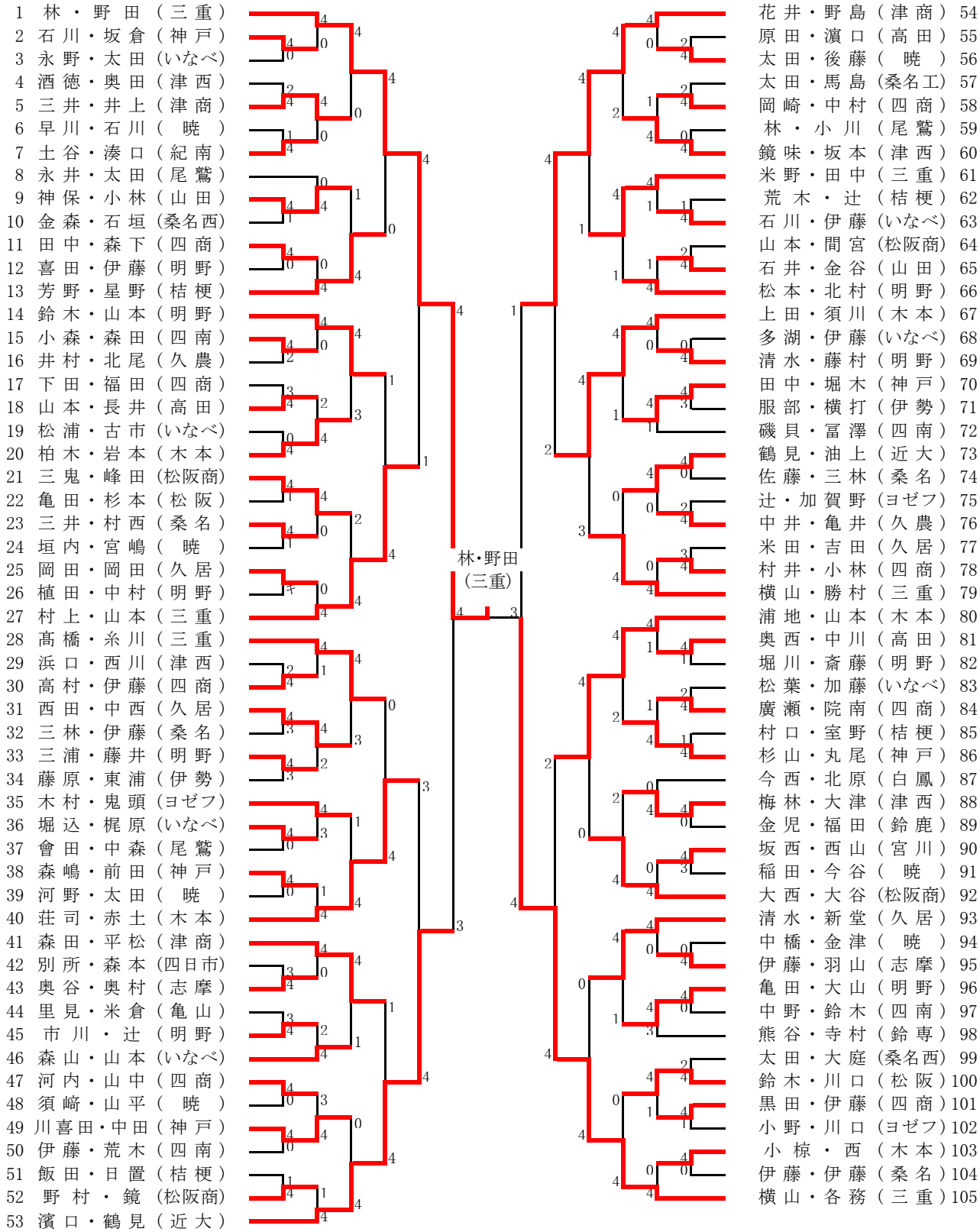

準決勝　林・野田(三重)　④ － 3　横山・各務(三重)
　　西地・高橋(木本)　④ － 1　大椙・井本(三重)

決　勝　林・野田(三重)　④ － 2　西地・高橋(木本)

平成21年度 三重県高等学校総合体育大会兼全国高等学校総合体育大会ソフトテニス競技三重県予選大会
平成21年5月29日・30日
伊勢市営庭球場・三重高校テニス場

女子個人 (2)

106 大 椙・井 本（三 重）
107 野 田・立 花（ヨゼフ）
108 杉 谷・野 呂（久 居）
109 小 阪・三 鬼（紀 南）
110 出 口・水 谷（いなべ）
111 伊 藤・高 橋（ 暁 ）
112 橋 本・前 田（四 南）
113 荒 木・水 谷（四 商）
114 幸 治・山 下（明 野）
115 諸 木・南 野（桔 梗）
116 大 橋・水 谷（桑 名）
117 岸 ・ 中 村（松阪商）
118 丸 井・須 崎（伊 勢）
119 松 本・古 森（明 野）
120 押 谷 ・ 森（鈴 専）
121 河 原・濵 口（志 摩）
122 浅 井・谷 端（高 田）
123 野 口・中 井（三 重）
124 黒 田・近 藤（いなべ）
125 松 尾・浮 田（山 田）
126 萩 本 ・ 伴（神 戸）
127 伊 藤・日 置（ 暁 ）
128 鈴 木・岩 田（桑名西）
129 浦 畑・宮 津（四 商）
130 志 岐・山 本（明 野）
131 長 田・藤 岡（津 西）
132 東 ・ 須 川（木 本）
133 小 辻・松 本（松阪商）
134 山 本・鎌 田（明 野）
135 横 田・速 見（白 鳳）
136 三 林・並 河（ 暁 ）
137 宇 井・宇 井（木 本）
138 服 部・日 置（いなべ）
139 青 山・宮 崎（鈴 鹿）
140 豊 福・奥 中（桔 梗）
141 田ヶ原・池 田（伊 勢）
142 黒 田・岸 江（四 商）
143 川 岸・長 谷 川（津 西）
144 脇 田 ・ 森（久 農）
145 神 崎・仲 森（三 重）
146 冨 島・畑 矢（津 商）
147 宮 村・栗 原（高 田）
148 伊 藤・瀬 林（いなべ）
149 小 森・小 林（ 暁 ）
150 土 屋・木 下（山 田）
151 田 口・喜 多（松 阪）
152 濵 野・天 白（志 摩）
153 髙 士 ・ 林（四 南）
154 東 ・ 野 田（尾 鷲）
155 石 黒・岩 田（神 戸）
156 山 本・尼 崎（明 野）
157 野 間・日 高（四 商）
158 保 田・大 西（三 重）

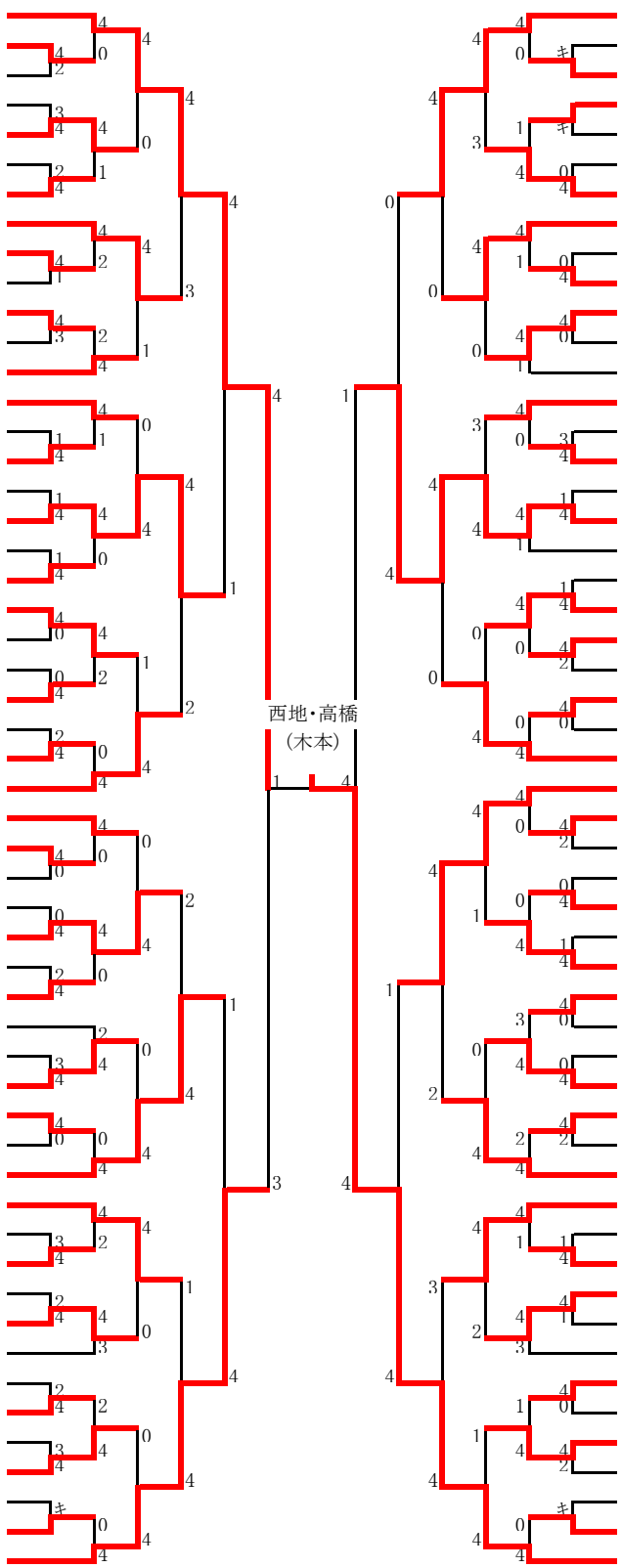

川 村 ・ 林（神 戸）159
落 合・羽 田（津 西）160
市 川・梅 田（三 重）161
松 岡・池 田（ヨゼフ）162
藤 井・水 谷（いなべ）163
山 川・溝 根（高 田）164
和 藤・三 井（桑 名）165
宮 木・濱 田（津 商）166
内 山 ・ 西（尾 鷲）167
平之山・斎 木（四 商）168
中 西・天 野（明 野）169
釧 ・ 三 林（ 暁 ）170
中 山・伊 藤（四 南）171
中 西・山 本（明 野）172
田 中・山 本（白 鳳）173
森 井・山 邉（桔 梗）174
大 澤・八 木（久 居）175
大 井・田 中（木 本）176
中 山・吉 田（久 農）177
水谷・長谷川（ 暁 ）178
中 谷・吉 川（松 阪）179
山 川・稲 場（志 摩）180
水 谷・宮 津（四 商）181
垂 髪・岡 本（松阪商）182
西 ・ 鳥 田（いなべ）183
濵 村・伊 藤（三 重）184
髙 堀・田 口（三 重）185
村 井・松 永（ヨゼフ）186
加 藤・小 堂（神 戸）187
豊 田・青 木（鈴 鹿）188
稲 垣・坂 倉（四 商）189
山 川・河 井（ 暁 ）190
宮 嶋・後 藤（久 居）191
米 本・樋 廻（高 田）192
脇 ・ 西 村（伊 勢）193
酒 徳・中 村（津 西）194
酒 井・横 山（松 阪）195
谷 ・ 吉 崎（明 野）196
伊 藤 ・ 林（いなべ）197
堤 ・ 松 原（松阪商）198
瀧 野・上 東（近 大）199
山 本・小 川（桑 名）200
大 西・勢 力（明 野）201
山 本・杉 山（山 田）202
萩 原 ・ 森（四 商）203
坂 本・中 西（桔 梗）204
伊 東・出 浦（亀 山）205
舘 ・ 菅 原（いなべ）206
前 田・野 田（神 戸）207
村 瀬・井 上（桑名西）208
内 山・平 野（尾 鷲）209
豊 田・豊 田（四 南）210
西 地・高 橋（木 本）211