平成24年度　三重県高校シングルス選手権大会
平成25年3月9日
三重高等学校

男子の部

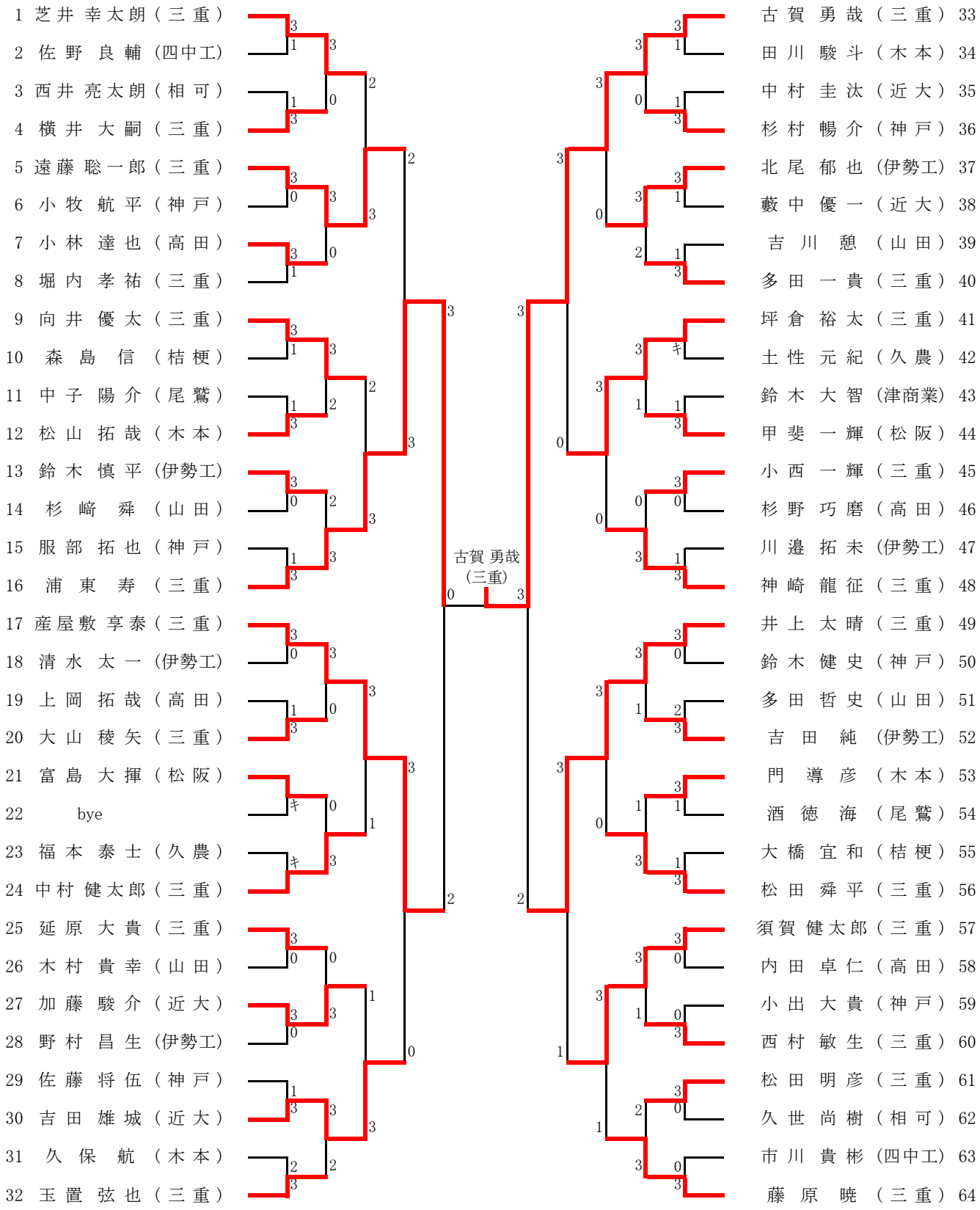

平成24年度　三重県高校シングルス選手権大会
平成25年3月9日
三重高等学校
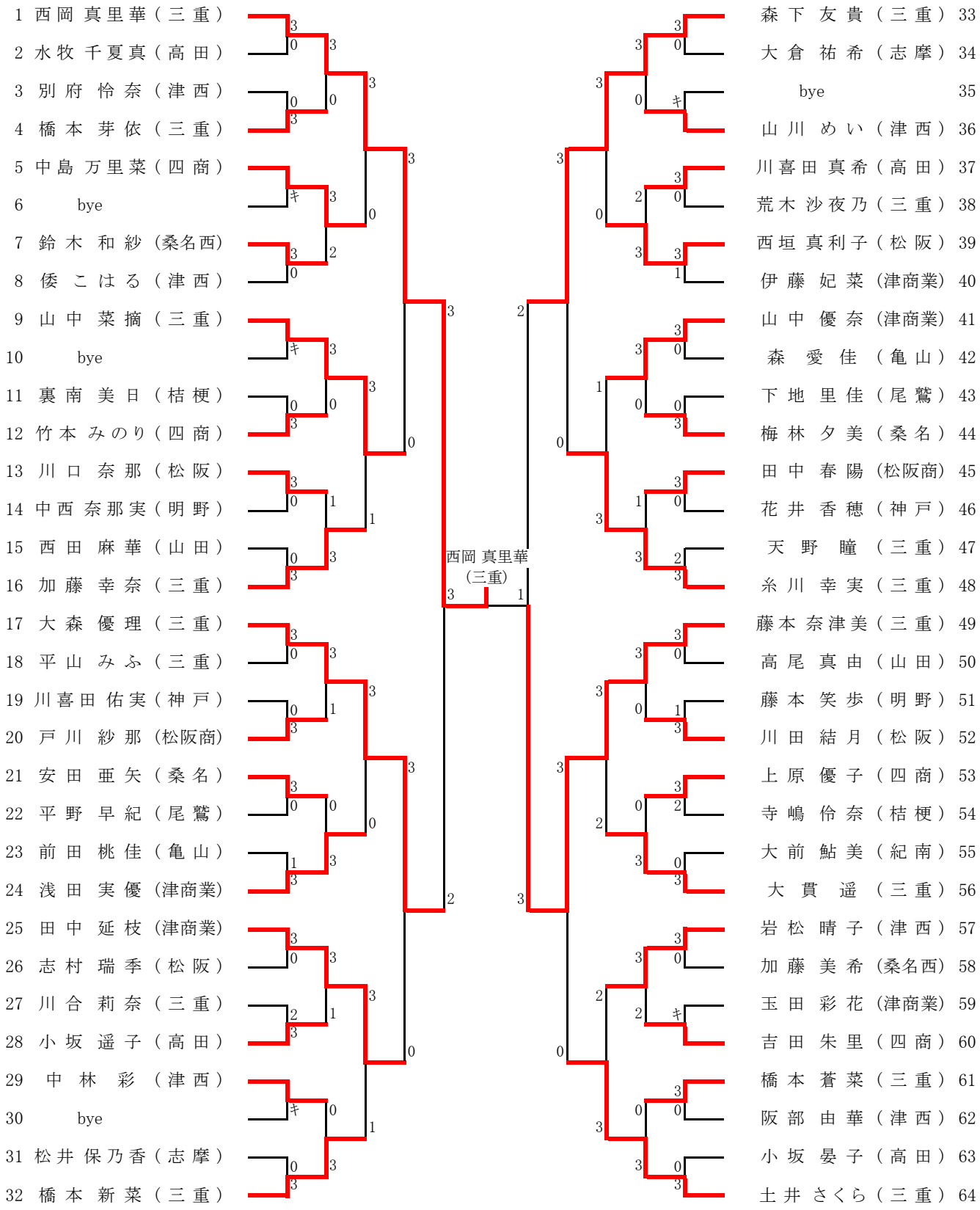
女子の部