三重県高校新進ソフトテニス大会
平成26年8月18日・19日
伊勢市営庭球場

男子の部 (1)

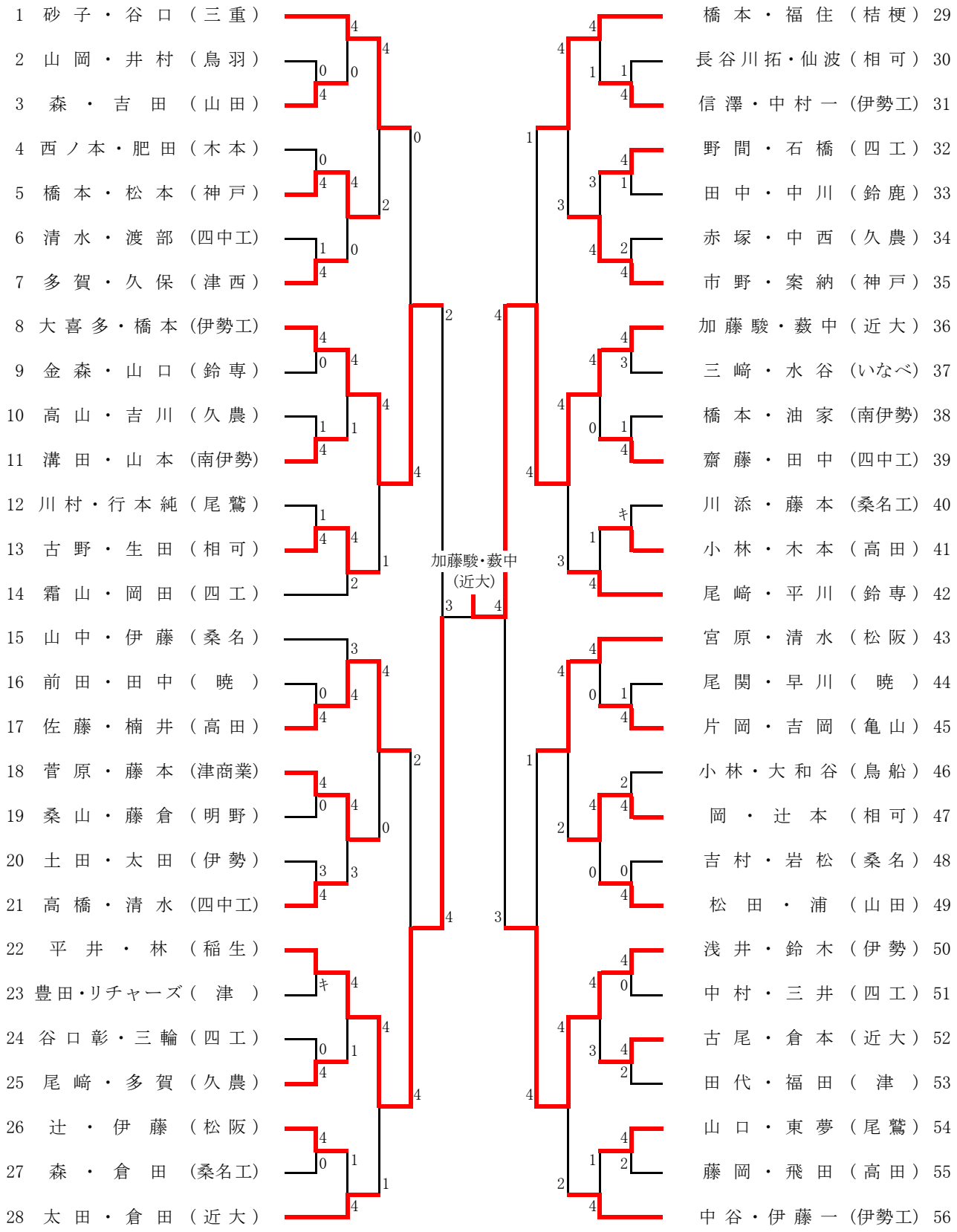

準決勝	加藤・古畑	（三重）	④ － 1	加藤駿・薮中	（近大）
	横谷・伊藤	（近大）	棄権	山下・松山	（三重）
決勝	横谷・伊藤	（近大）	④ － 3	加藤・古畑	（三重）

三重県高校新進ソフトテニス大会
平成26年8月18日・19日
伊勢市営庭球場

男子の部 (2)

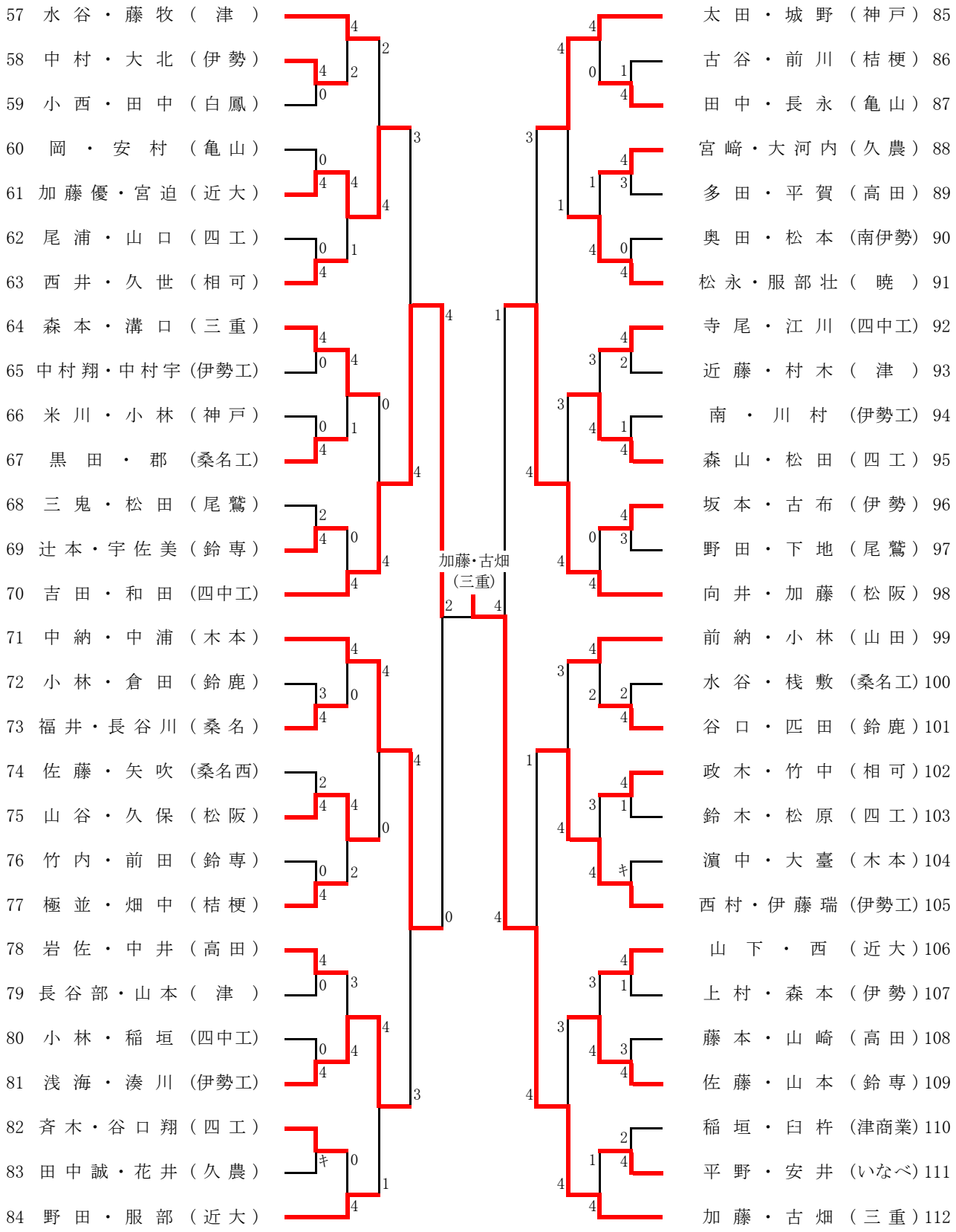

三重県高校新進ソフトテニス大会
平成26年8月18日・19日
伊勢市営庭球場

男子の部 (3)

113 阪本・武内 (伊勢工)
114 山川・前田 (桑名)
115 山下・中西 (明野)
116 濱田・粉川 (津商業)
117 桑垣内・西尾 (伊勢)
118 打田・山﨑 (亀山)
119 小林・松本 (神戸)
120 南出・浮田 (三重)
121 辻井・西村 (相可)
122 伊藤・近藤 (四工)
123 東幸・西川 (尾鷲)
124 後藤・矢田 (四中工)
125 北村・川本 (津)
126 上田・中辻 (高田)
127 溝畑・川口 (久農)
128 日高・伊達 (四工)
129 御村・久保 (南伊勢)
130 政木・大田 (松阪)
131 藤井・吉岡 (四中工)
132 阿部・川内 (鈴専)
133 田中・宮﨑 (山田)
134 萩・新田 (鈴鹿)
135 西・太田 (高田)
136 角・曽根 (伊勢工)
137 藤本・田辺 (桑名工)
138 片岡・渡邉 (桑名西)
139 上村・白塚山 (津西)
140 横谷・伊藤 (近大)

141 山下・鷲阪 (桔梗)
142 加藤・中嶋 (神戸)
143 坂田・寺嶋 (鳥船)
144 多湖・加藤 (いなべ)
145 加藤・佐々木 (桑名工)
146 亀井・森 (稲生)
147 濱口・中川 (四工)
148 保母・山本 (近大)
149 加田・山下 (四中工)
150 鈴木・川北 (高田)
151 前川・峪口 (木本)
152 斎藤・広垣 (伊勢工)
153 宮原・河崎 (伊勢)
154 松長・濱上 (相可)
155 池本・黒田 (津)
156 前山・宮本 (久農)
157 佐波・中村光 (伊勢工)
158 野原・山下 (暁)
159 山下・伊藤 (相可)
160 谷口大・端場 (四工)
161 佐藤・上原 (四中工)
162 池部・永野 (亀山)
163 河合・渥美 (高田)
164 笠井・山下 (桑名工)
165 横内・田中 (桑名)
166 桐生・廣瀬 (四日市)
167 嶋野・上田 (鈴専)
168 神谷・岩城 (三重)

横谷・伊藤
(近大)

三重県高校新進ソフトテニス大会
平成26年8月18日・19日
伊勢市営庭球場

男子の部 (4)

169 山下・松山（三重）
170 倉瀬古・中川（四工）
171 大山・西下（津）
172 中村・近藤（桑名）
173 吉田・小﨑（亀山）
174 服部寛・伊藤（暁）
175 竹田・伊藤（久農）
176 西尾・大西（伊勢工）
177 佐藤・西村（鈴専）
178 小倉・岡山（相可）
179 渡辺・斎藤（鳥羽）
180 市川・渡邉（高田）
181 三橋・鬼澤（伊勢）
182 山本・赤坂（桑名工）
183 森下・岡本（桔梗）
184 田中悠・原（久農）
185 村田・川合（尾鷲）
186 小谷・中村駿（四中工）
187 奥村・東（津商業）
188 宇佐美・枝川（四工）
189 室・瀧川（神戸）
190 北川・石谷（山田）
191 藪内・鎌井（高田）
192 湯浅・和田（鈴専）
193 辻岡・飯田（近大）
194 舘・中西（鈴鹿）
195 荻野・野崎（稲生）
196 田中・下村（松阪）

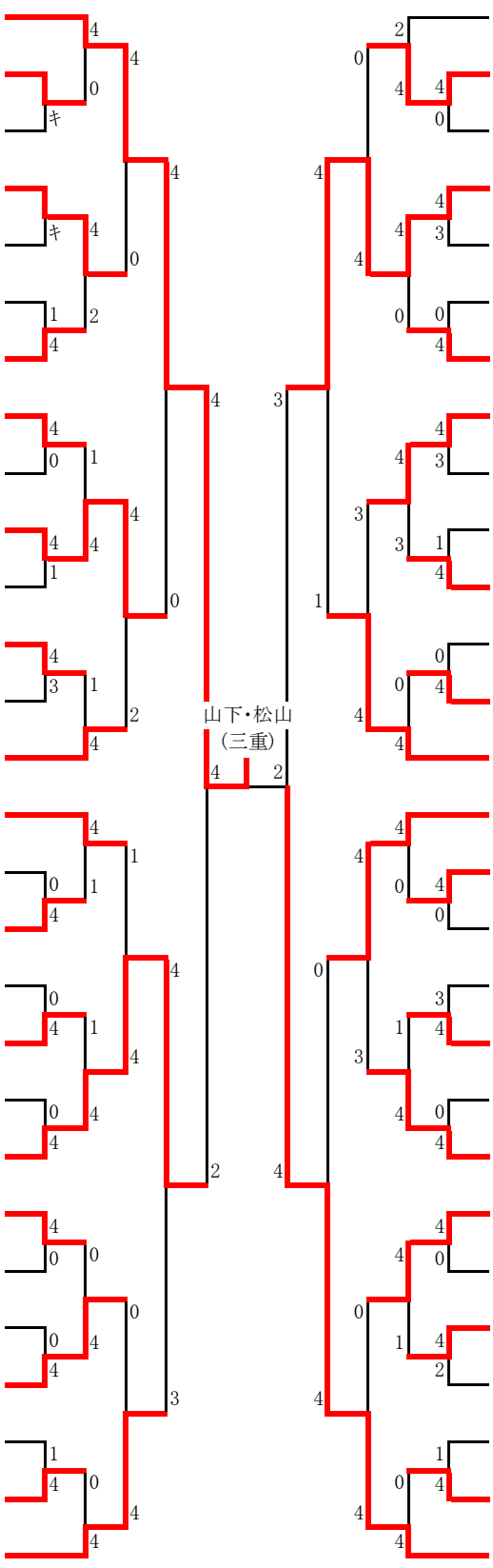

197 栗本・久保（亀山）
198 大川・古味（木本）
199 岡本・羽根（南伊勢）
200 高村・大脇（近大）
201 福本・黒川（津商業）
202 奥岡・遠藤（桑名工）
203 光本・清水（四工）
204 尾崎・加藤（三重）
205 行本祥・村島（尾鷲）
206 北川・津村（久農）
207 喜多・山根（伊勢）
208 石井・天野（鈴鹿）
209 谷口・櫻井（伊勢工）
210 中村平・梅村（四中工）
211 浦田・中村斗（伊勢工）
212 近藤・西井（高田）
213 岡田・増井（白鳳）
214 岩井・大道（志摩）
215 西垣・山邊（松阪）
216 森本・中野（桔梗）
217 前田・木田川（相可）
218 荒木・尾西（鈴専）
219 板谷・萩原（四工）
220 松林・小林（桑名西）
221 堀田・近田（津）
222 佐藤・鈴木（暁）
223 齋木・中島（四中工）
224 中村・岡本（近大）

三重県高校新進ソフトテニス大会
平成26年8月19日・20日
伊勢市営庭球場

女子の部 (1)

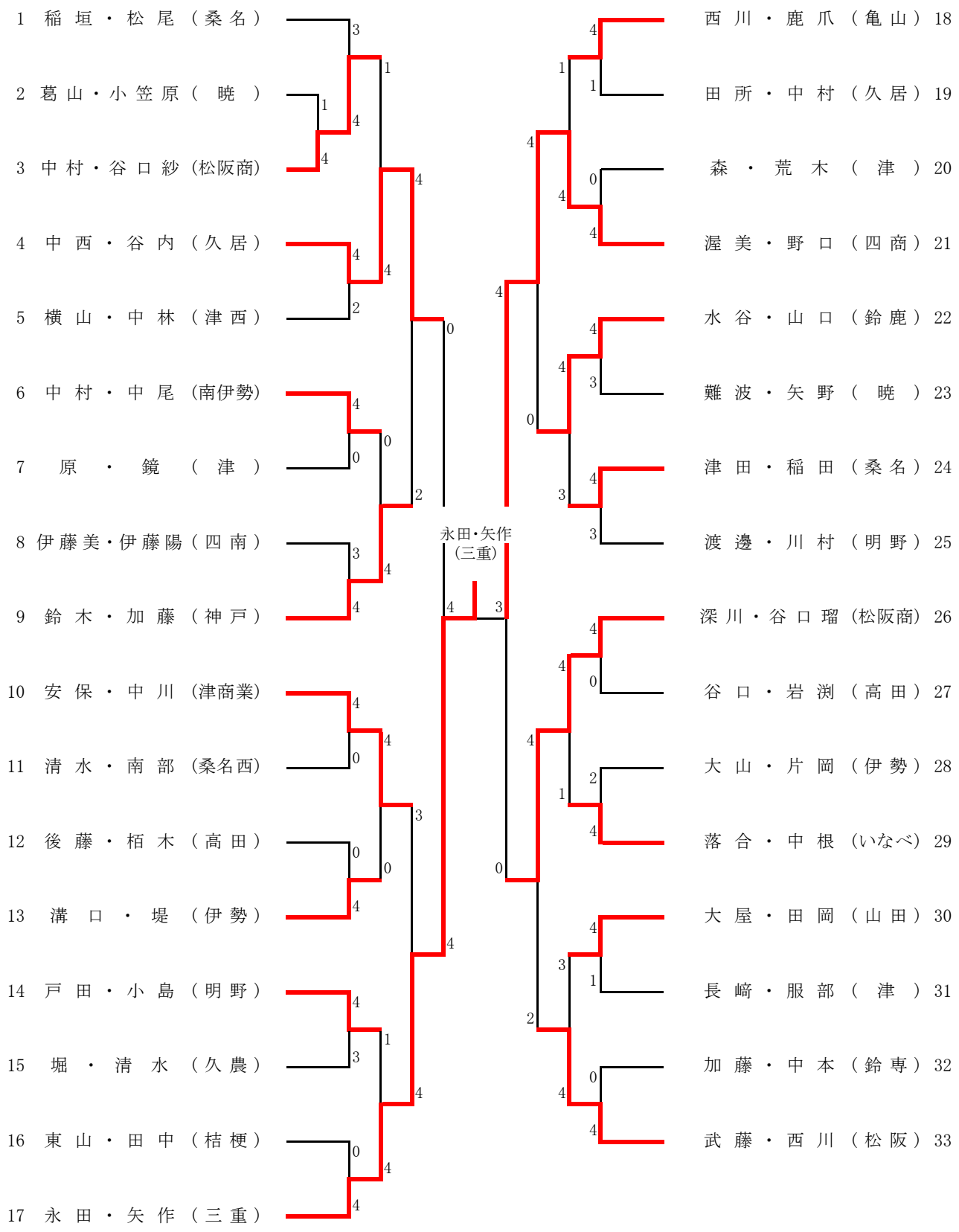

準決勝	伊藤好・森	（津商）	④	－	3	永田・矢作　（三重）
	仲・阪口	（木本）	④	－	2	山本・糸川　（松阪）
決勝	伊藤好・森	（津商）	④	－	2	仲・阪口　（木本）

三重県高校新進ソフトテニス大会
平成26年8月19日・20日
伊勢市営庭球場

女子の部 (2)

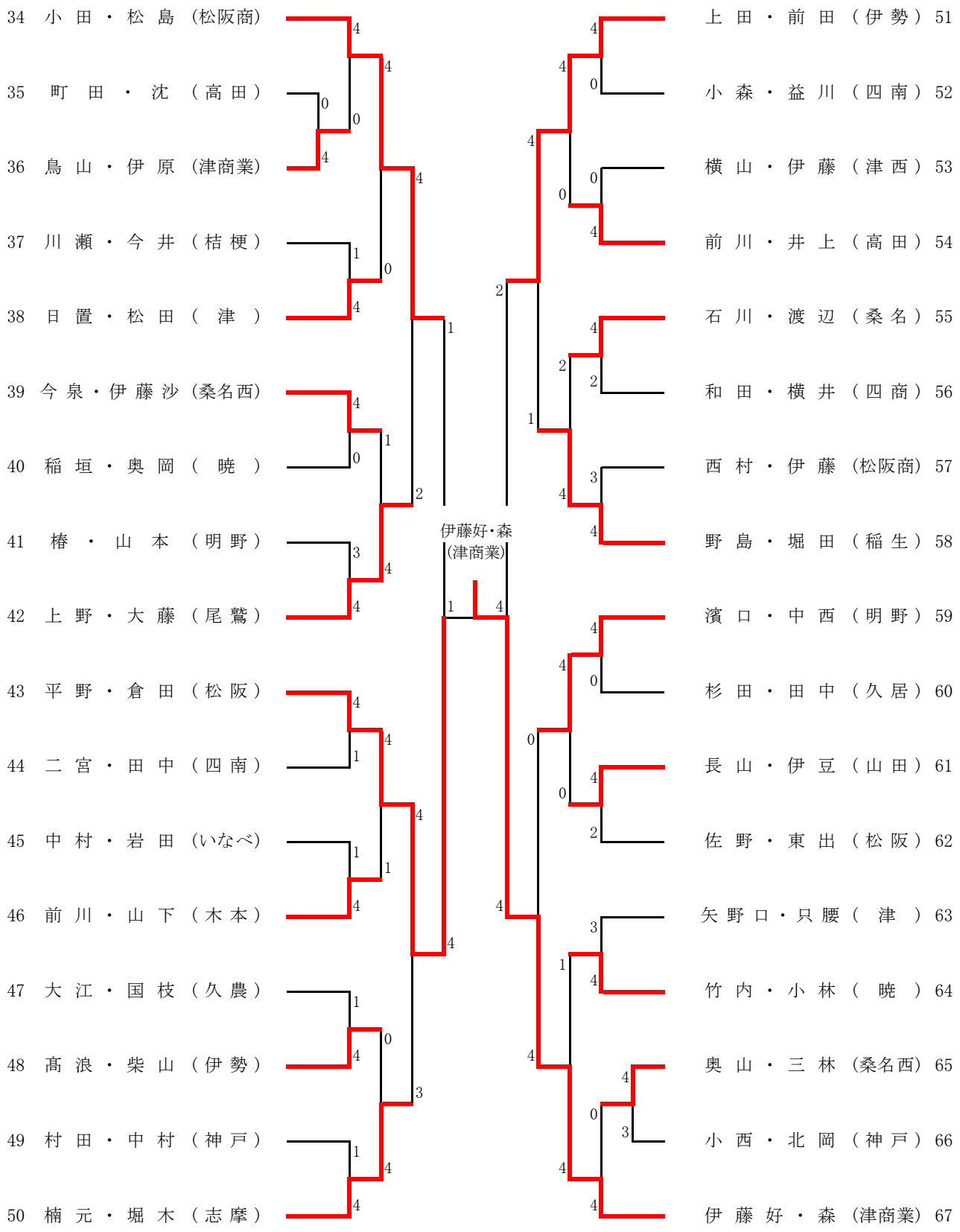

三重県高校新進ソフトテニス大会
平成26年8月19日・20日
伊勢市営庭球場

女子の部 (3)

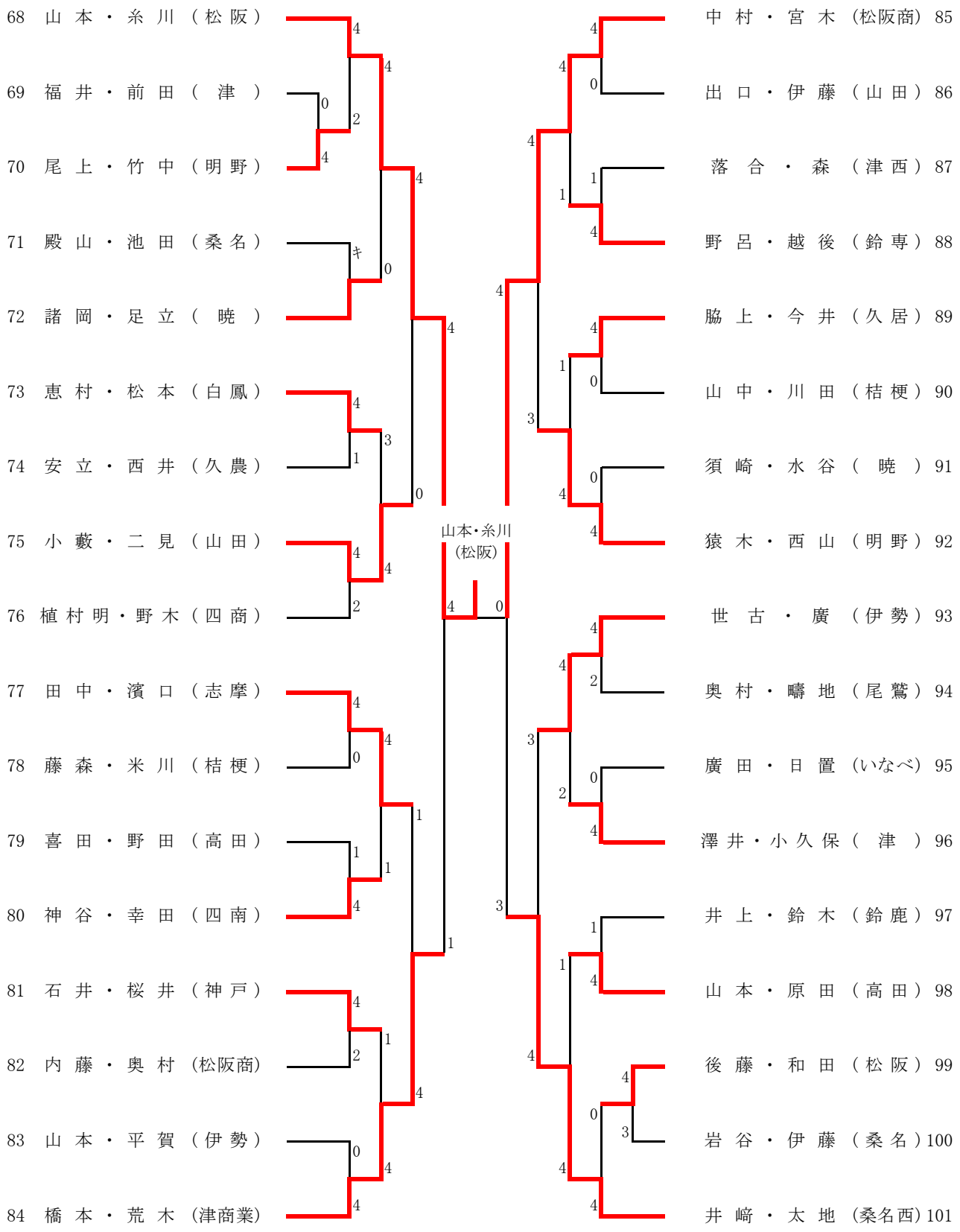

三重県高校新進ソフトテニス大会
平成26年8月19日・20日
伊勢市営庭球場
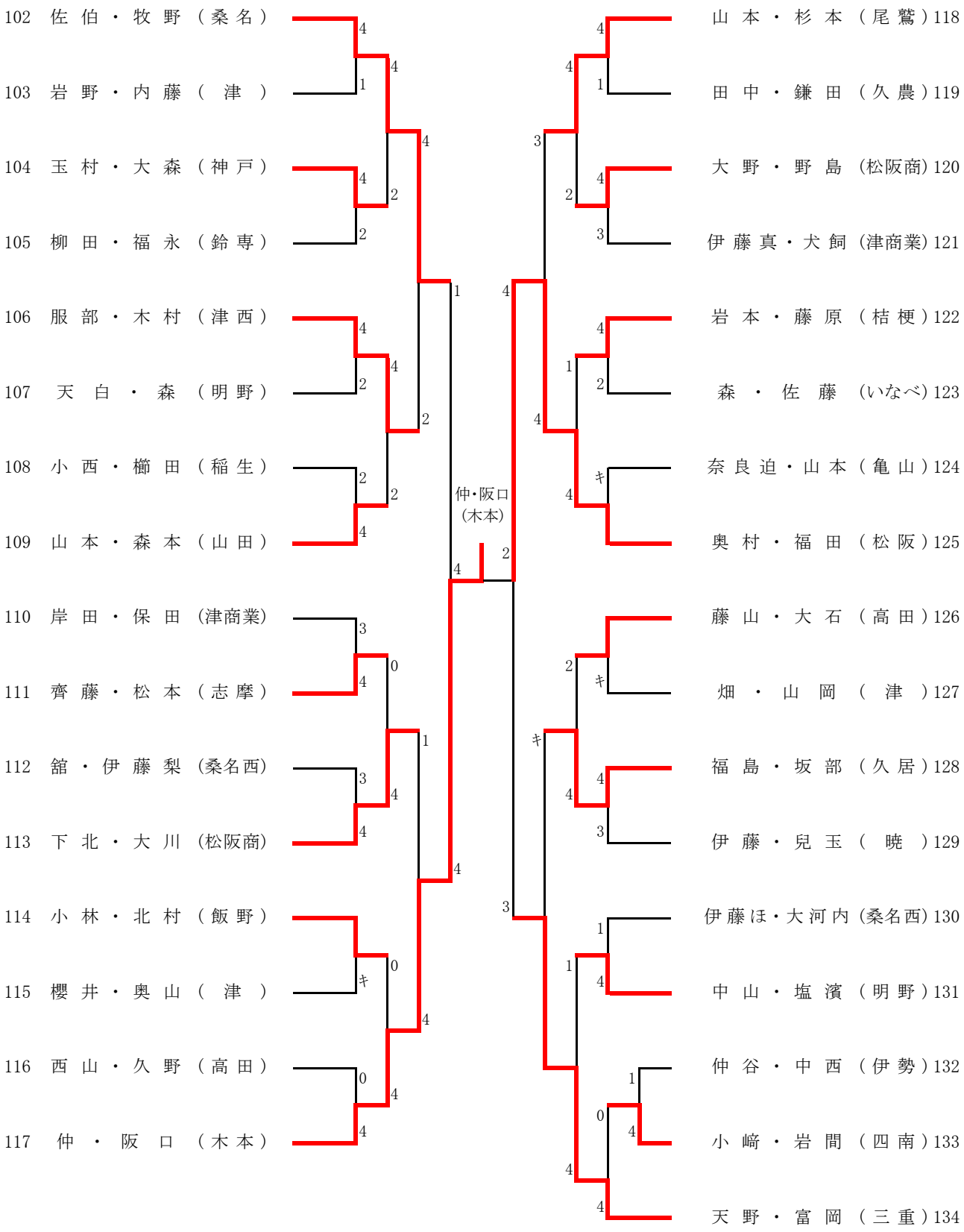
女子の部 (4)