令和元年度三重県高校シングルス選手権大会
令和元年11月9日
伊勢市営庭球場

男子の部

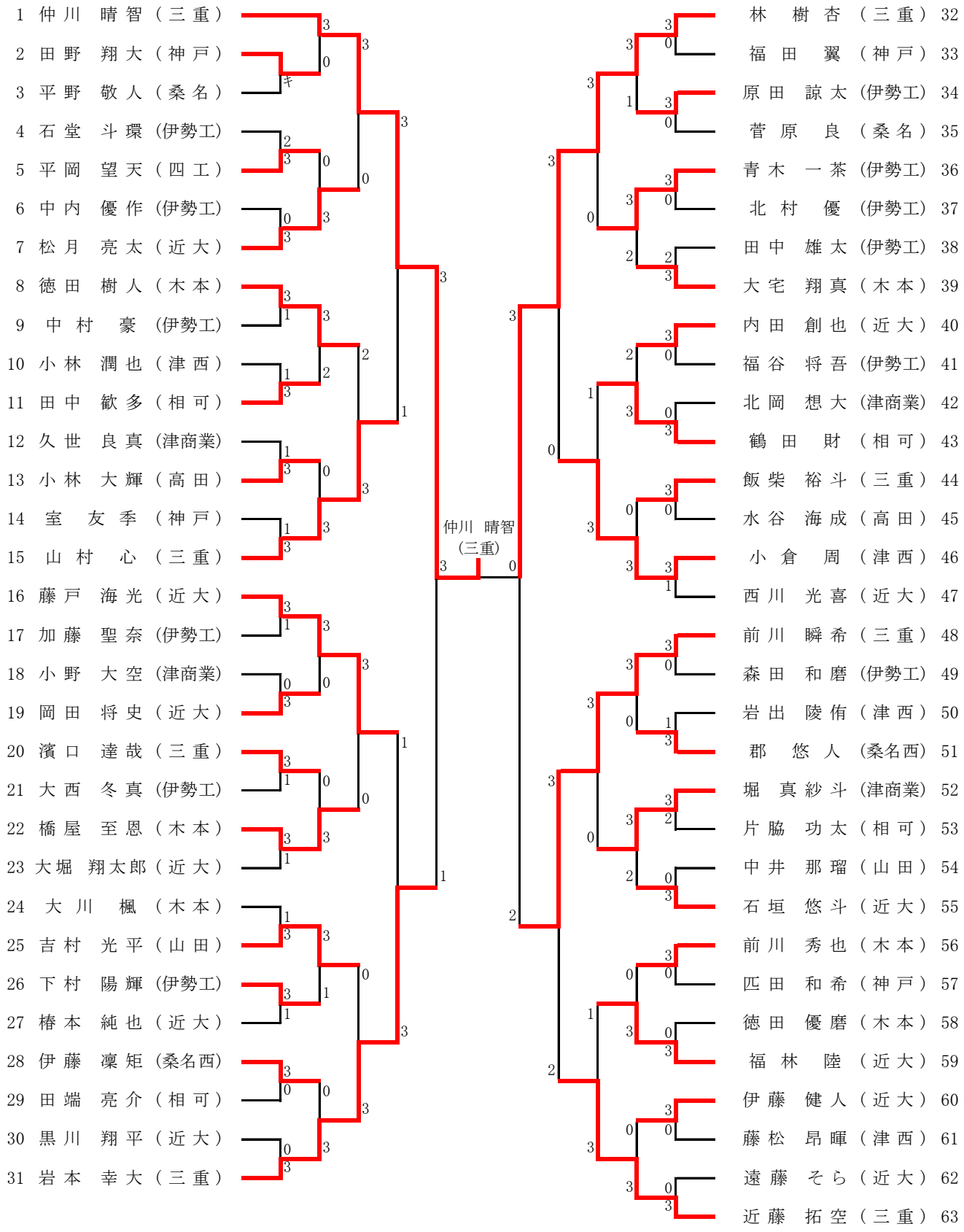

令和元年度三重県高校シングルス選手権大会
令和元年11月9日
伊勢市営庭球場
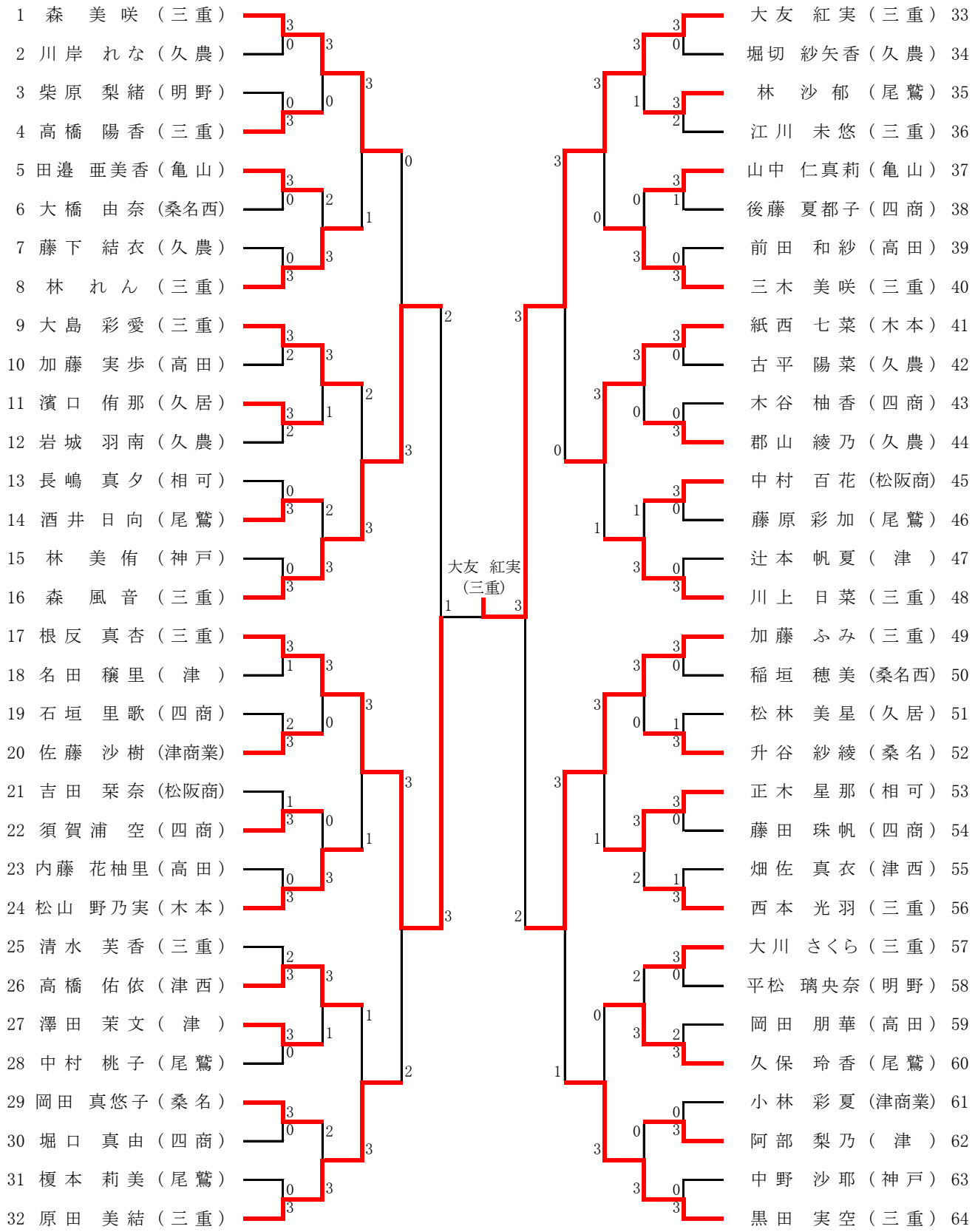
女子の部