一 般 男 子 A

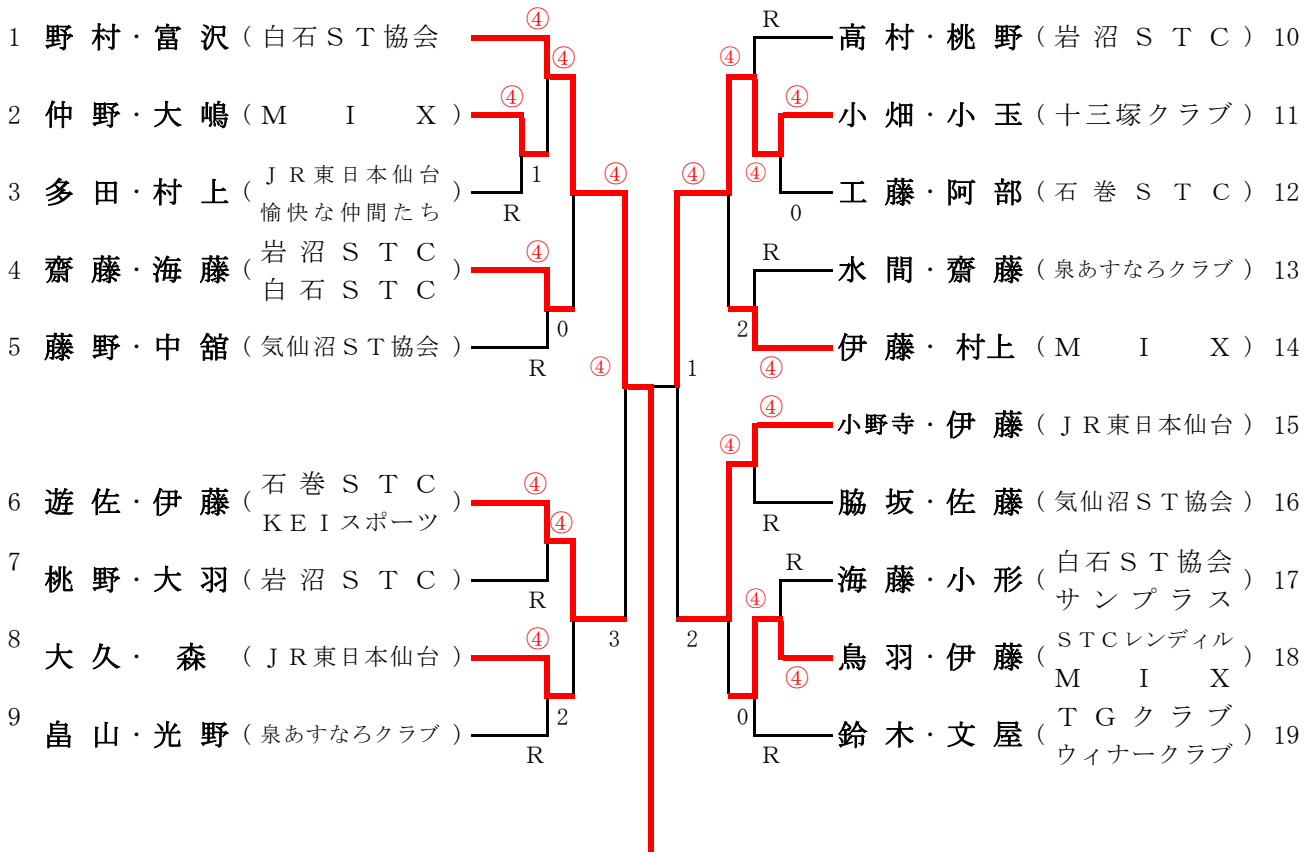

優勝　野村・富沢　（白石ＳＴ協会）

一 般 男 子 B

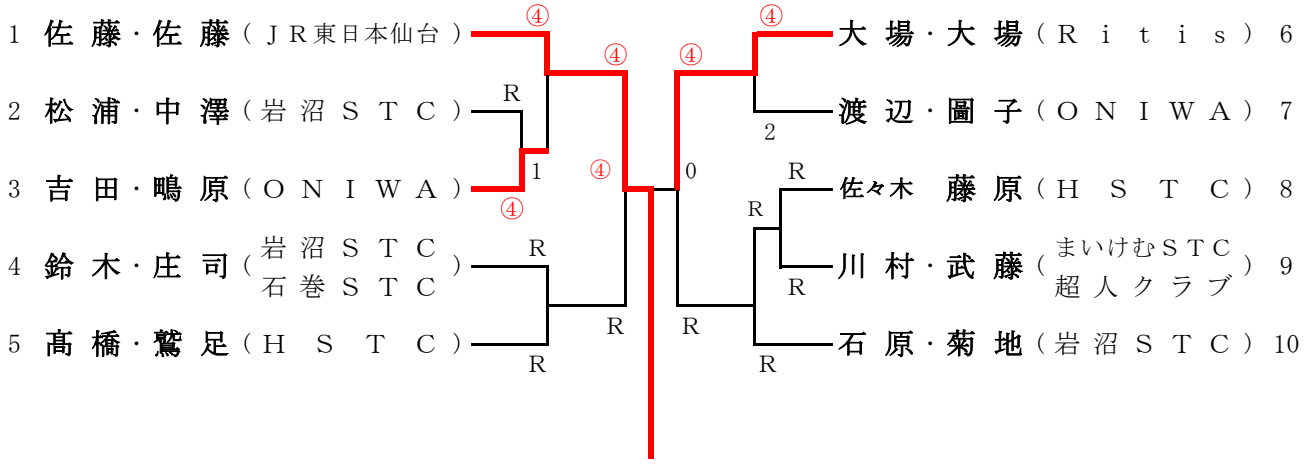

優勝　佐藤・佐藤　（ＪＲ東日本仙台）