女　子

1	玉川ひかり	5 仙台青葉ＪＳＴ
	浅野　琉愛	5 仙台青葉ＪＳＴ
2	金野　光莉	4 東和Jrスポ少
	猪股　萌乃	4 東和Jrスポ少
3	松塚　未来	6 明石台ＳＴＣ
	工藤ひかり	6 明石台ＳＴＣ
4	村上かやの	6 桜ＳＴＣ
	星　　恋羽	6 桜ＳＴＣ
5	菅原　志之	4 長命ケ丘ＪＳＴ
	小田切紗耶	4 仙台東ＳＴＣ
6	郷古　果玖	5 小野小ＳＴスポ少
	小澤あかり	5 小野小ＳＴスポ少
7	佐々木　梓	6 河北ＪＳＴＣ
	鈴木　璃子	6 小牛田ＳＴ
8	赤間なな子	5 古川ＳＴ協会
	伊藤　早彩	5 古川ＳＴ協会
9	國谷珂伽里	6 仙台東ＳＴＣ
	井上　芽依	6 将監ＪＳＴ
10	戸舘　美陽	5 河北ＪＳＴＣ
	阿部　美天	5 河北ＪＳＴＣ
11	佐藤　もも	4 将監ＪＳＴ
	影山友唯栄	4 将監ＪＳＴ
	若生　珠夏	
12	小野寺莉央	4 仙台東ＳＴＣ
	差々久保羽美	4 小野小ＳＴスポ少
13	赤間　音寧	6 長命ケ丘ＪＳＴ
	根津　紅杏	6 白石ＳＴ協会
14	菅原　徠愛	5 志波姫ＳＴスポ少
	佐藤　愛莉	4 志波姫ＳＴスポ少
15	赤間　咲花	6 岩沼ＪＳＴＣ
	菊地　波那	6 岩沼ＪＳＴＣ
16	結城穂乃花	6 仙台東ＳＴＣ
	齋藤ひまり	6 仙台東ＳＴＣ
17	長田　瑞生	4 仙台青葉ＪＳＴ
	大槻　和奏	5 白石ＳＴ協会
18	遠藤　瑞歩	6 石巻ＳＴ協会
	矢野　絢華	5 石巻ＳＴ協会
19	只野　心春	5 小野小ＳＴスポ少
	佐々木陽梨	5 小野小ＳＴスポ少
20	工藤　里菜	5 鶴谷ＪＳＴ
	植田　真由	5 鶴谷ＪＳＴ
21	岡部　栞奈	6 東和Jrスポ少
	新田　彩羽	6 東和Jrスポ少
22	佐川　裕南	6 将監ＪＳＴ
	後藤　日和	6 桜ＳＴＣ
23	菅原和歌菜	5 ＪＳＴ仙台
	高橋　夏芽	5 小野小ＳＴスポ少
24	濁沼　芽生	6 鶯沢ＳＴスポ少
	安部　綺月	6 鶯沢ＳＴスポ少
25	佐藤　夢空	6 白石ＳＴ協会
	佐々木愛華	6 白石ＳＴ協会
26	若生　珠夏	4 将監ＪＳＴ
	玉置　莉沙	4 将監ＪＳＴ
27	千葉　日葵	5 若柳ＳＴスポ少
	粟木　瑠莉	5 長命ケ丘ＪＳＴ
28	三浦　夕依	6 広瀬ＪＳＴ
	青沼　杏音	6 広瀬ＪＳＴ
29	今井　夢野	5 小野小ＳＴスポ少
	秋藤花菜子	5 小野小ＳＴスポ少
30	川尻　実佳	6 河北ＳＴＣ
	小野　奈樹	4 仙台東ＳＴＣ
31	鈴木　りほ	6 古川ＳＴ協会
	奥山　爽来	6 白石ＳＴ協会
32	阿部　陽和	5 河北ＪＳＴＣ
	木村　二子	5 河北ＪＳＴＣ
33	高井　瑞葵	6 将監ＪＳＴ
	柳原　優那	6 将監ＪＳＴ
34	加賀美莉緒	5 仙台東ＳＴＣ
	光野　珠夢	5 仙台東ＳＴＣ
35	佐藤　莉琉	4 小牛田ＳＴ
	笈川　　凛	4 白石ＳＴ協会
36	岡崎　姫奈	6 志波姫ＳＴスポ少
	吉田　詩音	6 志波姫ＳＴスポ少
37	曳地咲妃音	6 長命ケ丘ＪＳＴ
	高橋　凜桜	6 長命ケ丘ＪＳＴ
38	村上　心羽	5 向陽台ＪＳＴ
	間部　新菜	5 小野小ＳＴスポ少
39	阿部美衣奈	5 東和Jrスポ少
	名生　茉央	6 東和Jrスポ少
40	大崎さくら	5 将監ＪＳＴ
	向口　紗代	5 将監ＪＳＴ
41	安曇　花香	6 将監ＪＳＴ
	森　　唯華	6 仙台青葉ＪＳＴ
	菊池　笙叶	
42	安藤　奏乃	6 太白ＪＳＴ
	鈴木　千愛	5 太白ＪＳＴ
43	阿部　乙香	6 太白ＪＳＴ
	安藤　奏乃	
	山口　心寧	5 河北ＪＳＴＣ
44	菅原　理莉	5 仙台東ＳＴＣ
	黒川　市花	5 仙台東ＳＴＣ
45	佐野　晴香	6 小野小ＳＴスポ少
	渡邊　結香	6 小野小ＳＴスポ少
46	高橋　紫乃	5 若柳ＳＴスポ少
	菅原　　華	5 若柳ＳＴスポ少
47	佐藤優羽華	6 鶯沢ＳＴスポ少
	高橋かのん	6 鶯沢ＳＴスポ少
48	小野　叶夢	5 仙台東ＳＴＣ
	加治井　陽	5 仙台東ＳＴＣ
49	高橋　　礼	5 岩沼ＪＳＴＣ
	工藤比奈乃	5 岩沼ＪＳＴＣ
50	大槻　陽菜	6 桜ＳＴＣ
	高橋　知花	6 桜ＳＴＣ
51	伊藤　朱芭	6 石巻ＳＴ協会
	三浦　凛音	6 石巻ＳＴ協会
52	一条明日香	4 白石ＳＴ協会
	千葉　颯香	3 小牛田ＳＴ
53	大竹　夢陽	5 仙台青葉ＪＳＴ
	米村　琴美	5 仙台青葉ＪＳＴ

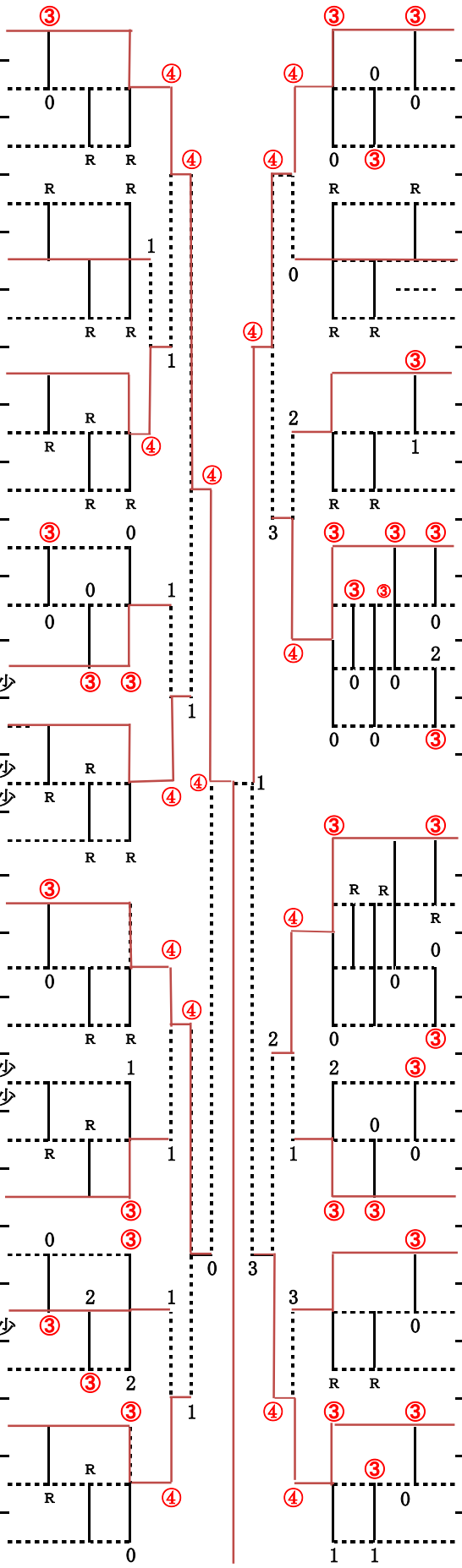

優勝　玉川ひかり・浅野琉愛（仙台青葉ＪＳＴ）

３位決定 結城穂乃花（仙台東ＳＴＣ）　伊藤　朱芭　（石巻ＳＴ協会）

齋藤ひまり（仙台東ＳＴＣ）　0－④　三浦　凛音　（石巻ＳＴ協会）