小学生女子の部

	Aパート	1	2	3	4	勝点	負点	順位
1	都城ｱﾄﾑｼﾞｭﾆｱD		②	③	0			2
2	川南ｿﾌﾄﾃﾆｽｽﾎﾟｰﾂ少年団	1		②	0			3
3	ｽﾀｰｷｯｽﾞB	0	1		0			4
4	清武ｼﾞｭﾆｱｿﾌﾄﾃﾆｽｽﾎﾟｰﾂ少年団B	③	③	③				1

	Bパート	5	6	7	勝点	負点	順位
5	飫肥ジュニア		②	③			1
6	宮崎ｼﾞｭﾆｱｽﾎﾟｰﾂ少年団A	1		③			2
7	都城ｱﾄﾑｼﾞｭﾆｱC	0	0				3

	Cパート	8	9	10	勝点	負点	順位
8	新田ｿﾌﾄﾃﾆｽｽﾎﾟｰﾂ少年団B		0	0			3
9	宮崎ﾌｪﾆｯｸｽSTCA	③		1			2
10	清武ｼﾞｭﾆｱｿﾌﾄﾃﾆｽｽﾎﾟｰﾂ少年団A	③	②				1

	Dパート	11	12	13	勝点	負点	順位
11	宮崎ｼﾞｭﾆｱｽﾎﾟｰﾂ少年団B		1	1			3
12	清武ｼﾞｭﾆｱｿﾌﾄﾃﾆｽｽﾎﾟｰﾂ少年団C	②		1			2
13	NPOくしま	②	②				1

	Eパート	14	15	16	勝点	負点	順位
14	新田ｿﾌﾄﾃﾆｽｽﾎﾟｰﾂ少年団A		0	0			3
15	都城ｱﾄﾑｼﾞｭﾆｱA	③		②			1
16	都城ｽﾏｲﾙｽﾎﾟｰﾂ少年団	③	1				2

	Fパート	17	18	19	勝点	負点	順位
17	宮崎ﾌｪﾆｯｸｽSTCB		③	③			1
18	東郷ジュニア	0		1			3
19	ﾄﾞﾘｰﾑJSTC	0	②				2

	Gパート	20	21	22	23	勝点	負点	順位
20	ｽﾀｰｷｯｽﾞA		③	1	③			2
21	ｽﾀｰﾌｧﾐﾘｰｽﾞｼﾞｭﾆｱ(ｽﾀﾌｧJr)	0		0	1			4
22	都城ｱﾄﾑｼﾞｭﾆｱB	②	③		③			1
23	東大宮FFｼﾞｭﾆｱｿﾌﾄﾃﾆｽｸﾗﾌﾞ	0	②	0				3

優　勝	都城ｱﾄﾑｼﾞｭﾆｱA
準優勝	飫肥ジュニア
第三位	清武ｼﾞｭﾆｱｿﾌﾄﾃﾆｽｽﾎﾟｰﾂ少年団B
第三位	宮崎ﾌｪﾆｯｸｽSTCB

1位トーナメント

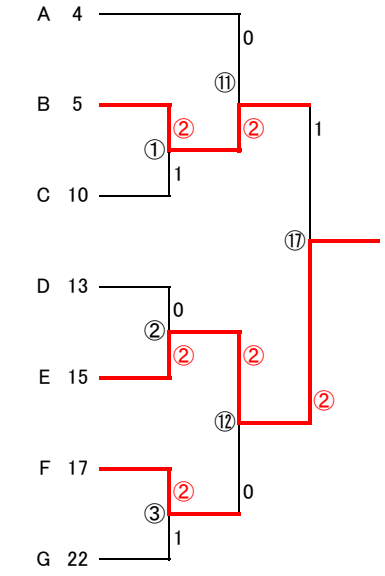

2位トーナメント

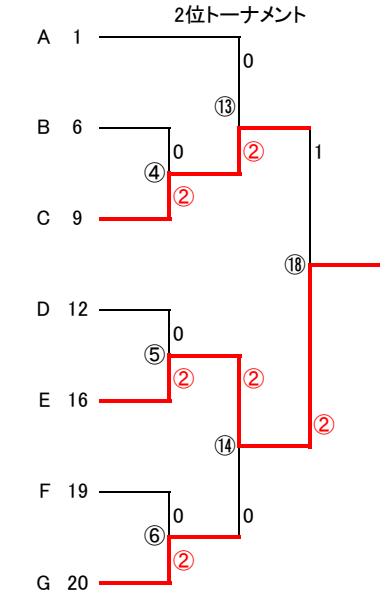
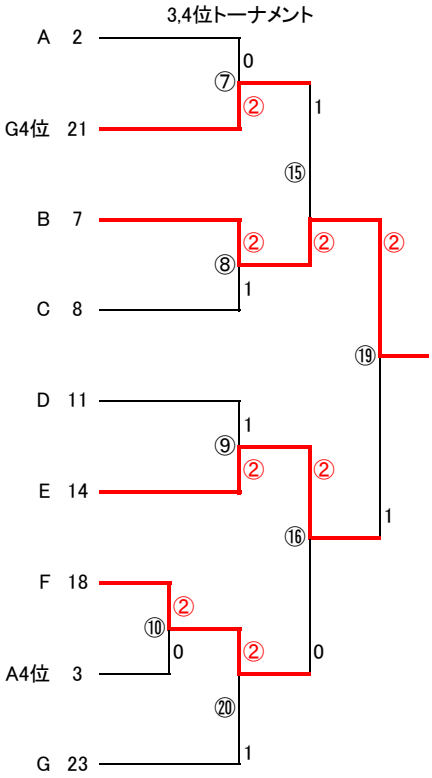
3,4位トーナメント