平成２６(２０１４)年　奈良県中学校ソフトテニス新人大会　女子団体

2014.9.6
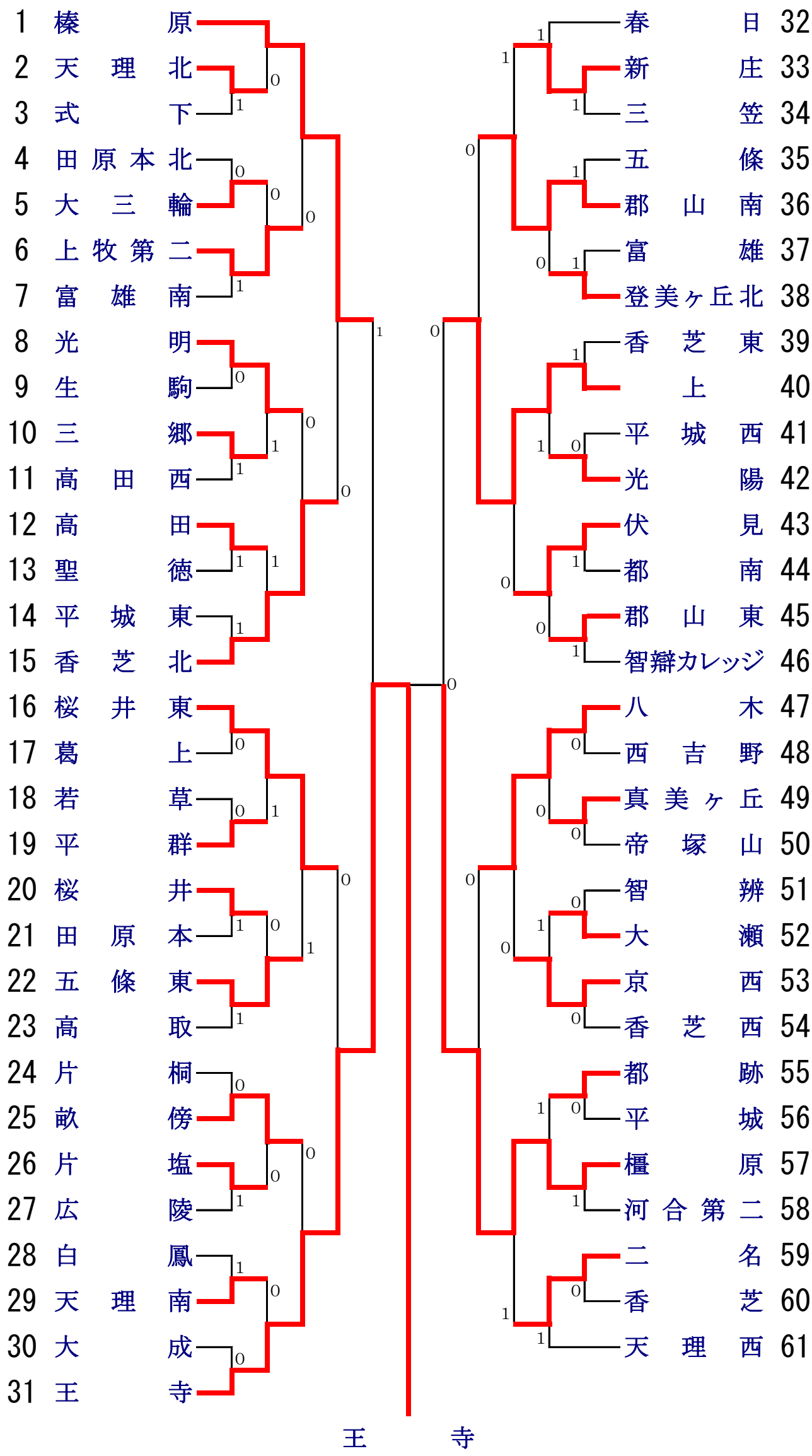
於　明日香庭球場