平成２６(２０１４)年　奈良県中学春季大会　男子団体
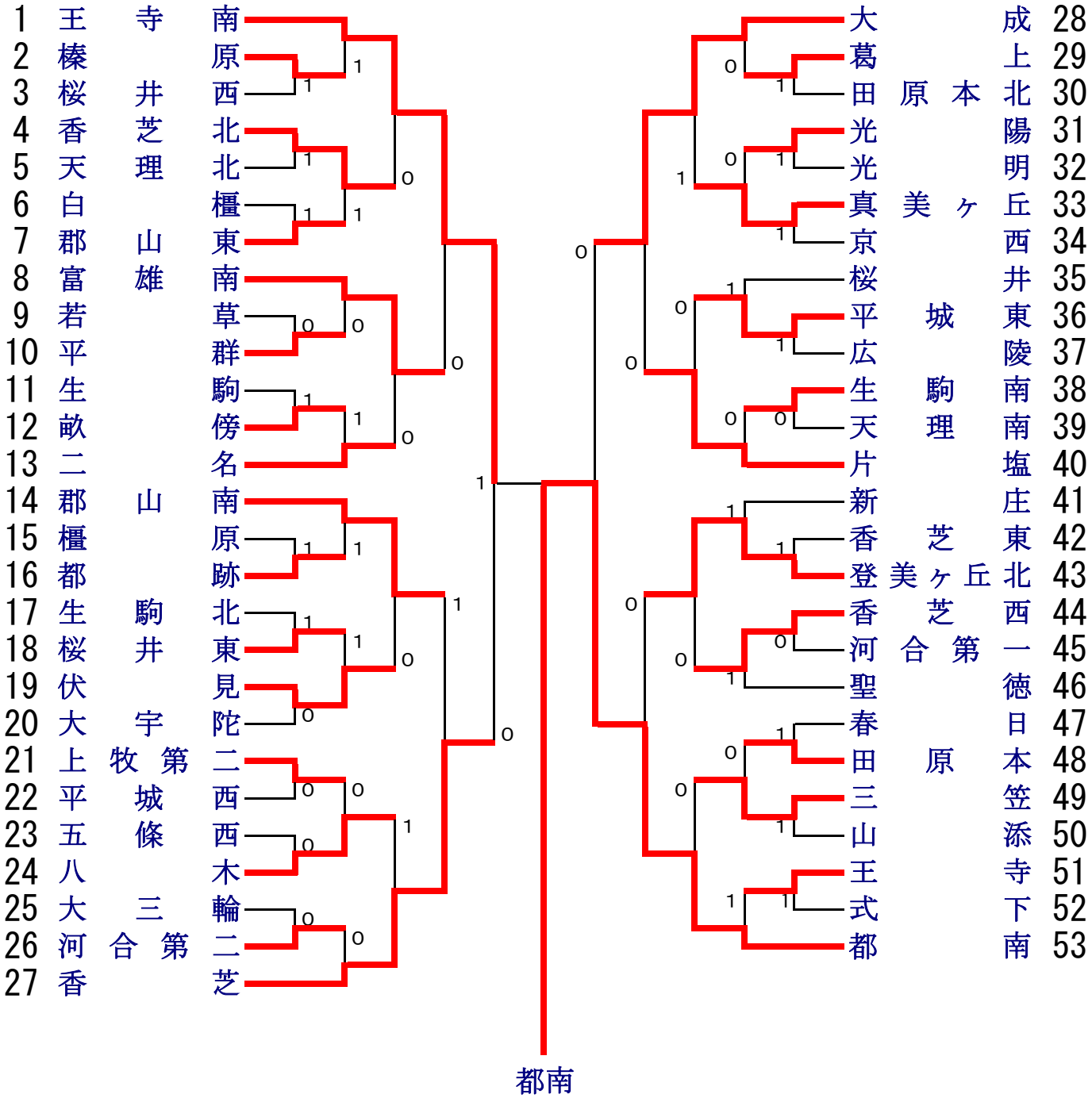
平成26年4月27日
明日香テニスコート