平成２８(２０１６)年　奈良県中学校ソフトテニス春季大会　　女子団体
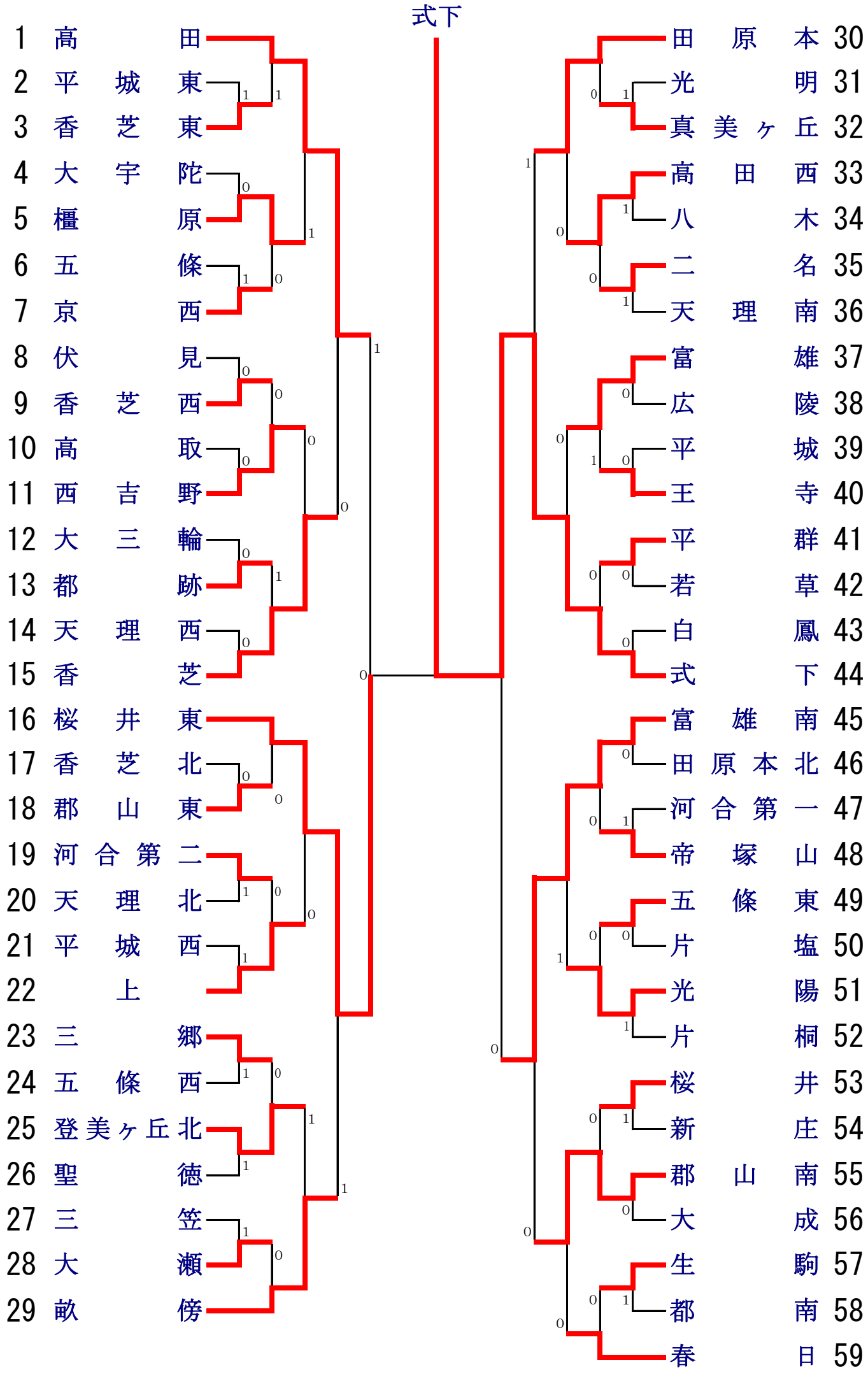
平成28年4月29日