2017年奈良県中学校総合体育大会　女子団体

平成29年7月22日　・23日
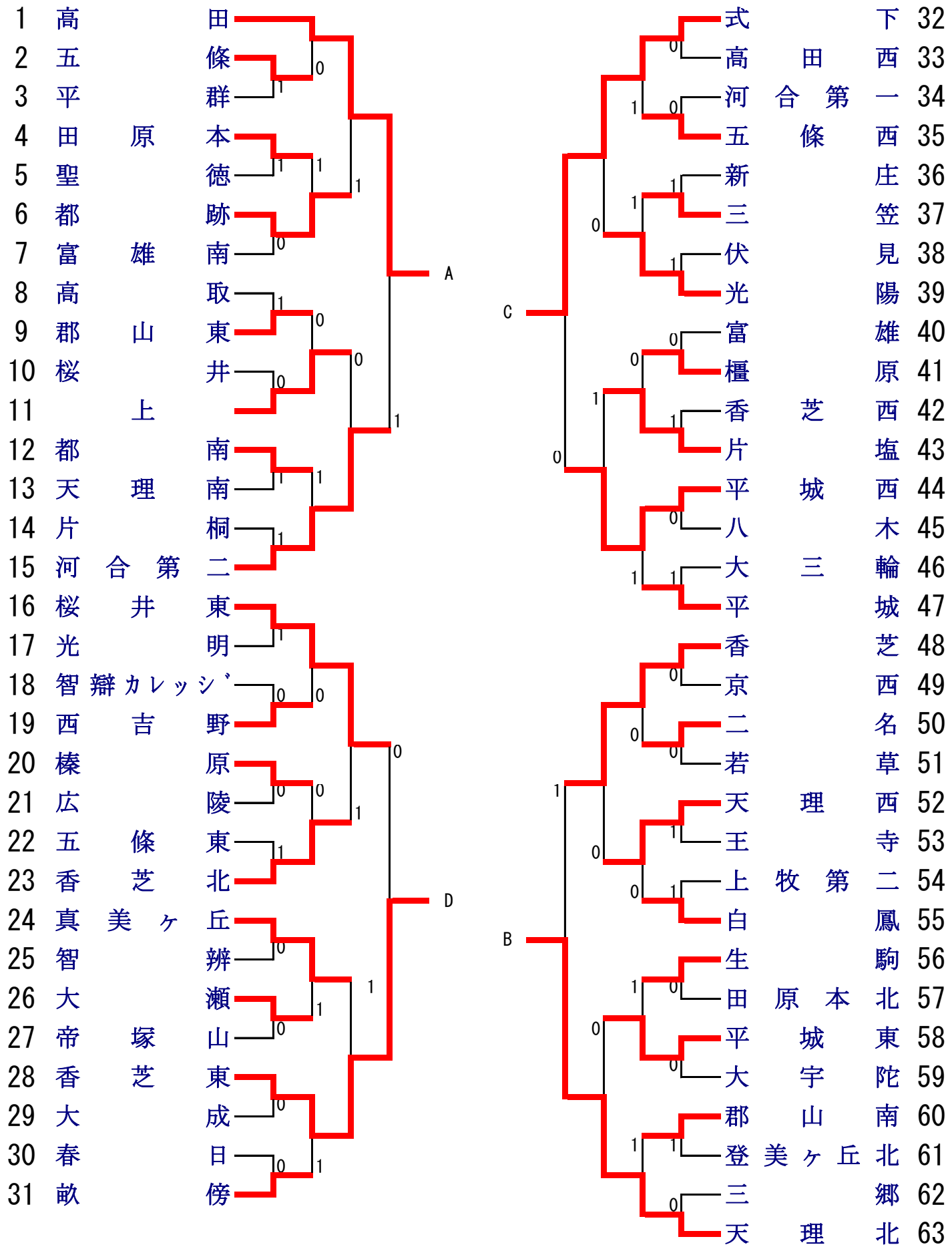
於　明日香庭球場