2018年奈良県中学校新人大会　男子団体
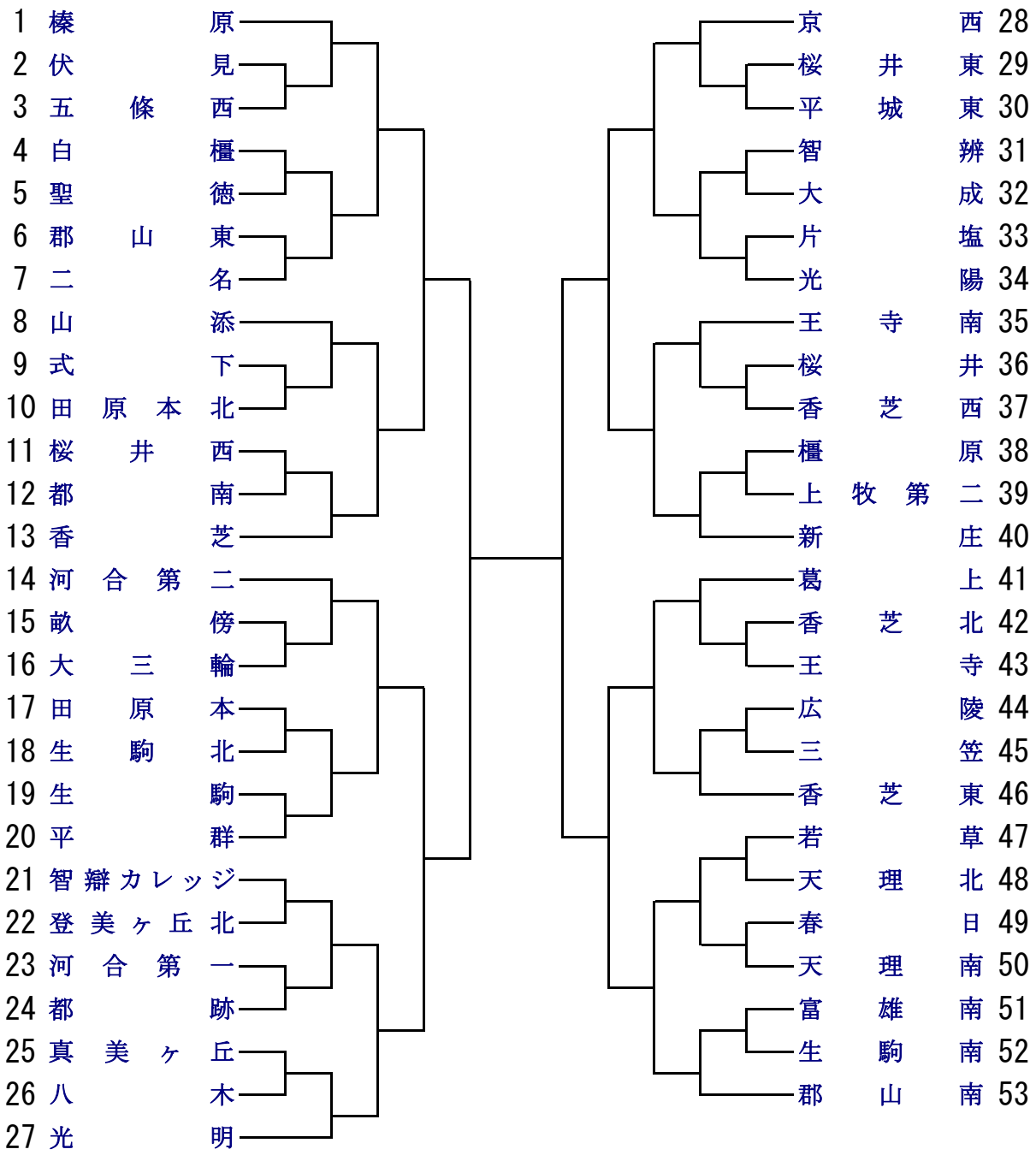
2018.09.16
明日香庭球場