５ 年 生 の 部

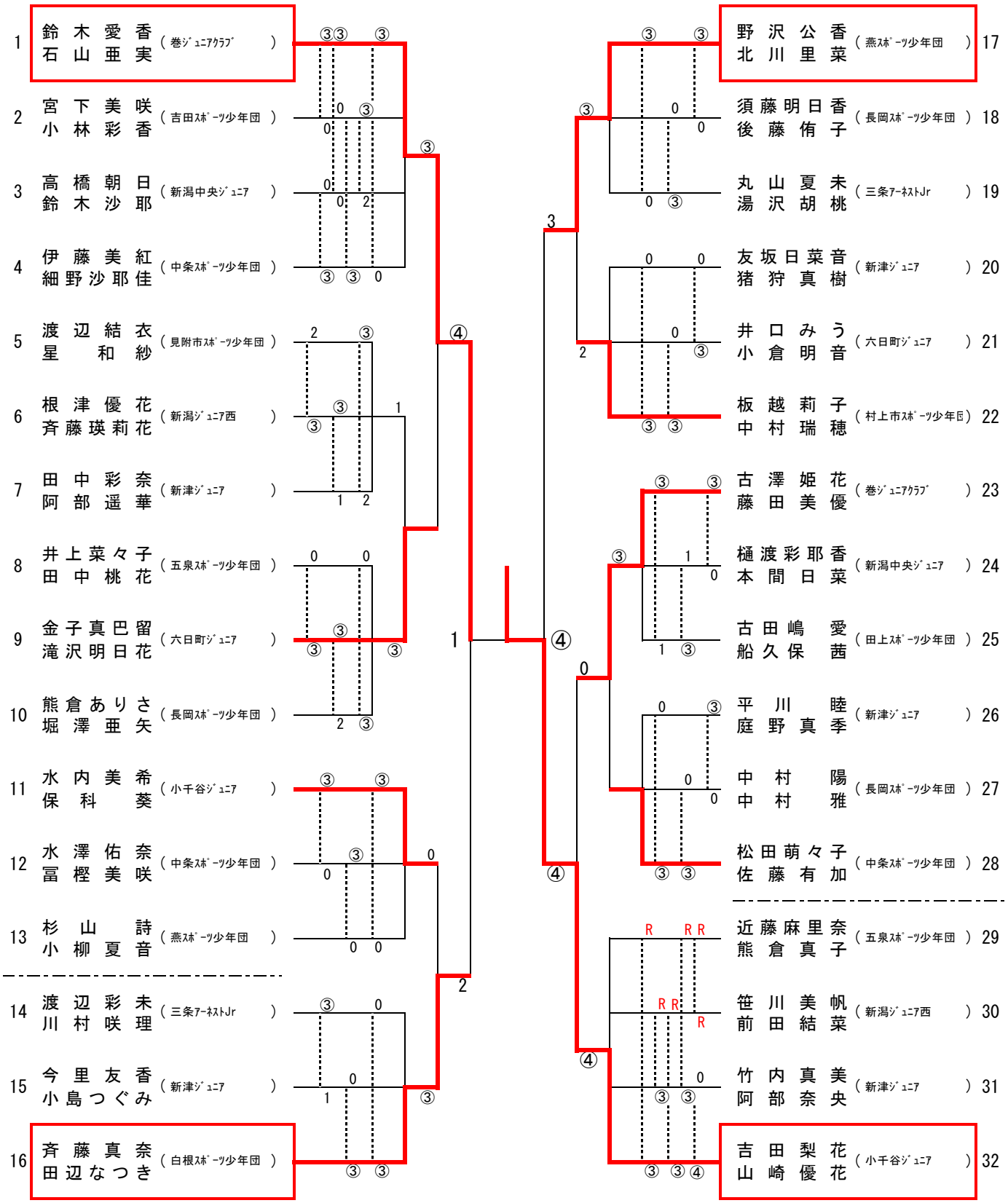
1 鈴木愛香 石山亜実 (巻ｼﾞｭﾆｱｸﾗﾌﾞ)
2 宮下美咲 小林彩香 (吉田ｽﾎﾟｰﾂ少年団)
3 高橋朝日 鈴木沙耶 (新潟中央ｼﾞｭﾆｱ)
4 伊藤美紅 細野沙耶佳 (中条ｽﾎﾟｰﾂ少年団)
5 渡辺結衣 星和紗 (見附市ｽﾎﾟｰﾂ少年団)
6 根津優花 斉藤瑛莉花 (新潟ｼﾞｭﾆｱ西)
7 田中彩奈 阿部遥華 (新津ｼﾞｭﾆｱ)
8 井上菜々子 田中桃花 (五泉ｽﾎﾟｰﾂ少年団)
9 金子真巴留 滝沢明日花 (六日町ｼﾞｭﾆｱ)
10 熊倉ありさ 堀澤亜矢 (長岡ｽﾎﾟｰﾂ少年団)
11 水内美希 保科葵 (小千谷ｼﾞｭﾆｱ)
12 水澤佑奈 冨樫美咲 (中条ｽﾎﾟｰﾂ少年団)
13 杉山詩 小柳夏音 (燕ｽﾎﾟｰﾂ少年団)
14 渡辺彩未 川村咲理 (三条ｱｰﾈｽﾄJr)
15 今里友香 小島つぐみ (新津ｼﾞｭﾆｱ)
16 斉藤真奈 田辺なつき (白根ｽﾎﾟｰﾂ少年団)
17 野沢公香 北川里菜 (燕ｽﾎﾟｰﾂ少年団)
18 須藤明日香 後藤侑子 (長岡ｽﾎﾟｰﾂ少年団)
19 丸山夏未 湯沢胡桃 (三条ｱｰﾈｽﾄJr)
20 友坂日菜音 猪狩真樹 (新津ｼﾞｭﾆｱ)
21 井口みう 小倉明音 (六日町ｼﾞｭﾆｱ)
22 板越莉子 中村瑞穂 (村上市ｽﾎﾟｰﾂ少年団)
23 古澤姫花 藤田美優 (巻ｼﾞｭﾆｱｸﾗﾌﾞ)
24 樋渡彩耶香 本間日菜 (新潟中央ｼﾞｭﾆｱ)
25 古田嶋愛 船久保茜 (田上ｽﾎﾟｰﾂ少年団)
26 平川睦 庭野真季 (新津ｼﾞｭﾆｱ)
27 中村陽 中村雅 (長岡ｽﾎﾟｰﾂ少年団)
28 松田萌々子 佐藤有加 (中条ｽﾎﾟｰﾂ少年団)
29 近藤麻里奈 熊倉真子 (五泉ｽﾎﾟｰﾂ少年団)
30 笹川美帆 前田結菜 (新潟ｼﾞｭﾆｱ西)
31 竹内真美 阿部奈央 (新津ｼﾞｭﾆｱ)
32 吉田梨花 山崎優花 (小千谷ｼﾞｭﾆｱ)