５年生女子の部

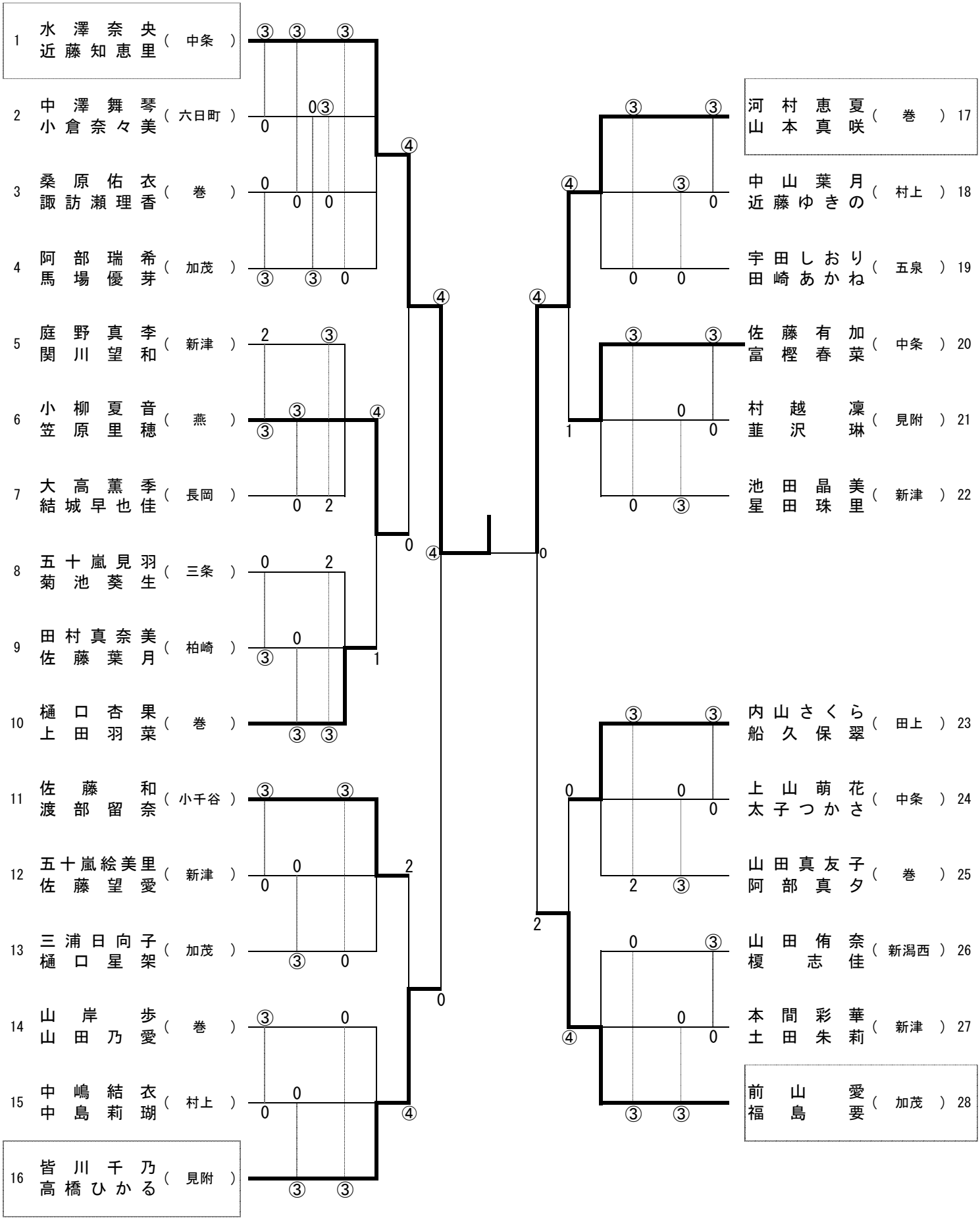
1 水澤奈央 近藤知恵里 （中条）
2 中澤舞琴 小倉奈々美 （六日町）
3 桑原佑衣 諏訪瀬理香 （巻）
4 阿部瑞希 馬場優芽 （加茂）
5 庭野真李 関川望和 （新津）
6 小柳夏音 笠原里穂 （燕）
7 大高薫季 結城早也佳 （長岡）
8 五十嵐見羽 菊池葵生 （三条）
9 田村真奈美 佐藤葉月 （柏崎）
10 樋口杏果 上田羽菜 （巻）
11 佐藤和 渡部留奈 （小千谷）
12 五十嵐絵美里 佐藤望愛 （新津）
13 三浦日向子 樋口星架 （加茂）
14 山岸歩 山田乃愛 （巻）
15 中嶋結衣 中島莉瑚 （村上）
16 皆川千乃 高橋ひかる （見附）
17 河村恵夏 山本真咲 （巻）
18 中山葉月 近藤ゆきの （村上）
19 宇田しおり 田崎あかね （五泉）
20 佐藤有加 富樫春菜 （中条）
21 村越凜 韮沢琳 （見附）
22 池田晶美 星田珠里 （新津）
23 内山さくら 船久保翠 （田上）
24 上山萌花 太子つかさ （中条）
25 山田真友子 阿部真夕 （巻）
26 山田侑奈 榎志佳 （新潟西）
27 本間彩華 土田朱莉 （新津）
28 前山愛 福島要 （加茂）