６年生女子

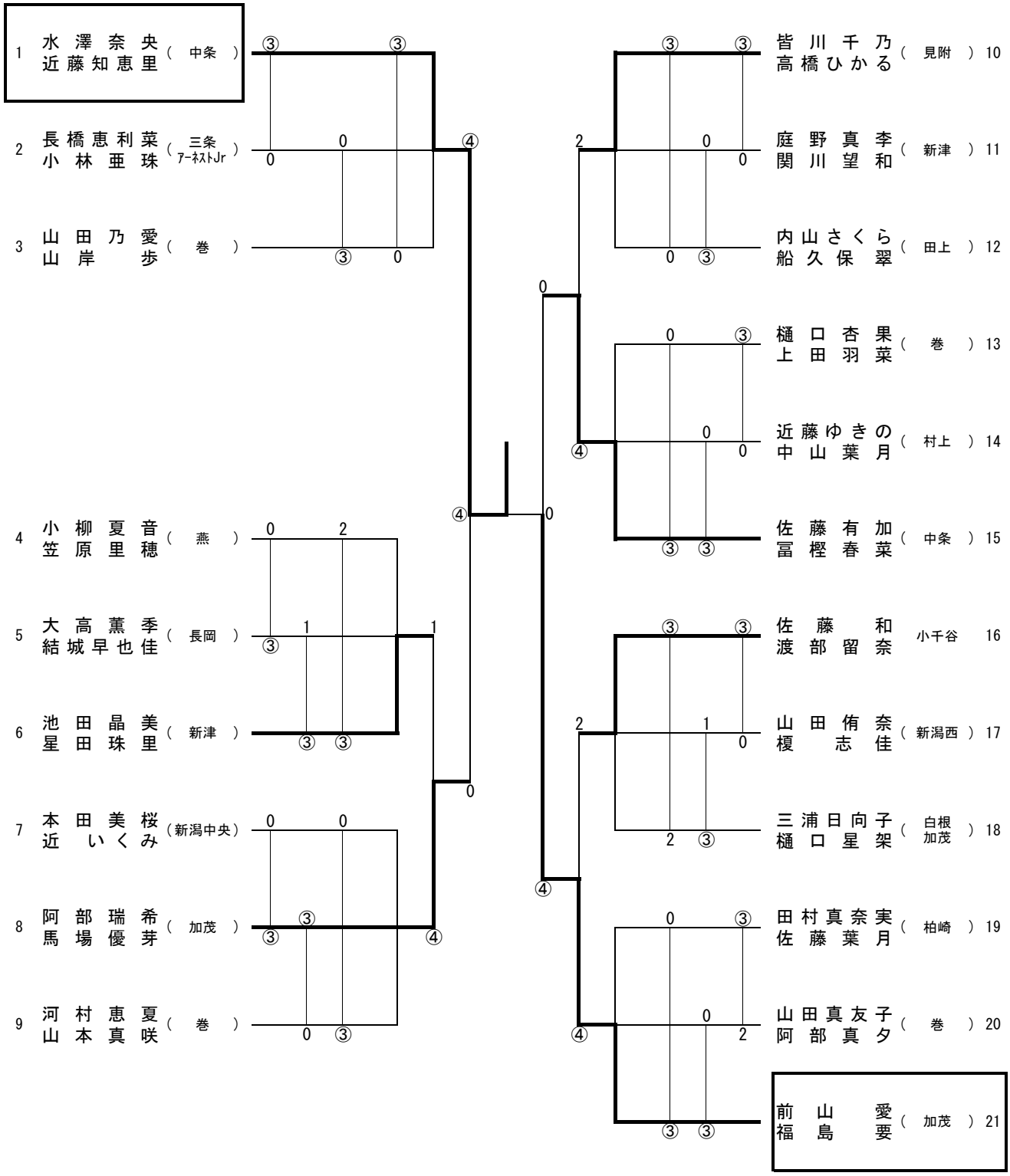
1 水澤奈央 近藤知恵里 （中条）
2 長橋恵利菜 小林亜珠 （三条 ｱｰﾈｽﾄJr）
3 山田乃愛 山岸歩 （巻）
4 小柳夏音 笠原里穂 （燕）
5 大高薫季 結城早也佳 （長岡）
6 池田晶美 星田珠里 （新津）
7 本田美桜 近いくみ （新潟中央）
8 阿部瑞希 馬場優芽 （加茂）
9 河村恵夏 山本真咲 （巻）
皆川千乃 高橋ひかる （見附） 10
庭野真李 関川望和 （新津） 11
内山さくら 船久保翠 （田上） 12
樋口杏果 上田羽菜 （巻） 13
近藤ゆきの 中山葉月 （村上） 14
佐藤有加 冨樫春菜 （中条） 15
佐藤和 渡部留奈 小千谷 16
山田侑奈 榎志佳 （新潟西） 17
三浦日向子 樋口星架 （白根 加茂） 18
田村真奈実 佐藤葉月 （柏崎） 19
山田真友子 阿部真夕 （巻） 20
前山愛 福島要 （加茂） 21